2019

TEKNİK KATALOG

Technical Catalogue

alufix

ROLLER SHUTTER ACCESSORIES

www.ALUFİX.com.tr

alufix

ROLLER SHUTTER ACCESSORIES

2019

TEKNİK KATALOG

Technical Catalogue

alufix

ROLLER SHUTTER ACCESSORIES

PANJUR & SİNEKLİK AKSESUARLARI

ROLLING SHUTTER & FLYSCREEN ACCESORIES

5 - 8
TAPALAR
SIDE LOCKS

9 - 11
BORU BAŞLARI
CAPS FOR TUBES

12
REDÜKTÖR KOLU & ARA KOL
HANDCRANK & CRANK JOİNT

13 - 15
KASNAKLAR
PULLEYS

16
STOPER & KONVEKTÖR
STOPPER & CONVECTOR

17
DİKME KLAVUZLARI
GUIDES FOR RAILS

18
ÇELİK ASKILAR
STEEL HANGERS

19
ASKI KİLİTLER
SECURITY SPRINGS

20
RULMANLAR
BEARINGS

21 - 22
RULMAN BRAKETLERİ
BRACKETS

23 - 24
OTOMATİK MAKARALAR & AKSESUARLARI
TAPE COILER & ACCESORIES

25
ALUMİNYUM YAN KAPAKLAR
ALUMINUM SIDE CAPS

26
GALVANIZ YAN KAPAKLAR
GALVANIZED SIDE CAPS

29 - 30
SABİT SİNEKLİK AKSESUARLARI
FIXED FLYSCREEN ACCESORIES

31 - 32
YAKINDA GELECEK ÜRÜNLER
COMING SOON

INDEX
İÇİNDEKİLER

ŞİRKET PROFİLİ

ALUFIX ; İtalyan Genius Group firmasının Türk ortağı olan makina mühendisi Onur ÜTÜCÜ tarafından 2011 yılında kurulmuştur. Parakende ve toptan sineklik sistemleri üreterek iş yaşamına başlayan ALUFIX, 2012 yılından itibaren panjur aksesuarları dahil sineklik sistemlerinin tüm plastik ve metal parçalarını üretmeye başlamıştır.

Süre gelen yıllar içinde panjur ve sineklik sistemleri aksesuarlarının ihracatına başlayan ALUFIX, 2015 yılı sonunda ihraç yaptığı ülke sayısını hızla arttırmıştır.

ALUFIX, Genius Group ve ortağı olduğu Genius Turkey (GTR Yapı Teknolojileri) firmalarının vizyonuyla ilerleyen yıllar içinde ihracatta hızla ülke sayısını arttırmayı hedeflemektedir.

24 saat esasına göre durmaksızın (non-stop) üretim yapan ALUFIX, her türlü panjur ve sineklik sistemleri aksesuarlarını imal edebilecek teknolojik alt yapıya sahiptir.

300'ün üzerinde kalıp sayısı bulunan ALUFIX, Ege bölgesinde tam penetrasyon sağlamış durumdadır.

Alufix; Marmara, İç Anadolu, Akdeniz ve Doğu bölgelerimizde hızla gelişimini sürdürmektedir.

COMPANY PROFILE

ALUFIX is founded by the mechanical engineer Mr. Onur UTUCU, who is also the Turkish partner of Genius Group Italy, in 2011. The company started with retail and wholesale of flyscreen systems, and since 2012, produces all metal and plastic accessories for rolling shutters and flyscreens.

In the following years, ALUFIX started export, and by the end of 2015 number of countries, which ALUFIX exports, is increased more than double.

ALUFIX, with the vision of Genius Group and its Turkish partner Genius Turkey (GTR Yapı Teknolojileri), is planning to expand its export operations even further.

Manufacturing 24 hours-per-day, ALUFIX has the technological background and capacity to every kind of accessory for rolling shutter and flyscreen.

Having more than 300 molds, ALUFIX has completed a full penetration in the Aegean.

Alufix is also steadily developing in other regions of Turkey and also in Europe, Middle East and North Africa.

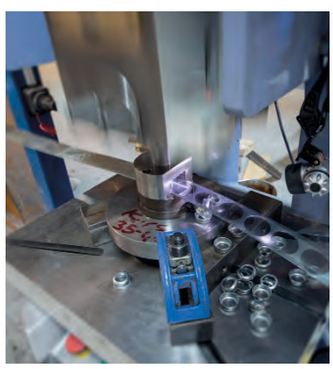

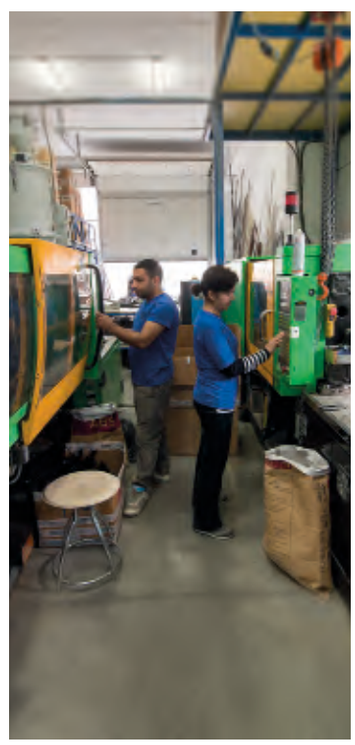

MİSYON

Müşterilerinin ihtiyaç ve beklentilerini en iyi şekilde anlayarak, onlara en doğru ürünü en yüksek kalitede sunan, geniş ürün yelpazesiyle her firmaya en hızlı ve en etkin şekilde ulaşan, sosyal sorumluluklarının bilincinde, dünya standartlarında faaliyet gösteren bir firma olmaktır.

MISSION

İs to be a company that understands the needs and expectations of the customer and offering them the rigth products with the highest possible quality;reaching all market players with wide range of products; aware of their social responsabilities & working with global standarts.

VİZYON

Türkiye'de ve ihraç yaptığı her ülkede yaygın, güvenilir ve yüksek kalitede ürün sunan, her firmanın tercih ettiği, müşterini en değerli mirası olarak kabul eden, rakiplerinin örnek aldığı, her aşamasında inovasyon ve teknolojik yatırımlarla ilerleyen evrensel, saygın ve piyasa değeri yüksek, lider bir panjur ve sineklik sistemleri aksesuar üreticisi olmaktır.

VISION

Our Vision is to be able to produce & obtain high quality products to domestic and international markets, prefered, understanding the customers as the most valuable heritage; exemplary; in progressive development with all stages full of innovation and technological investments , universal, reputable, with high market value; leader door and window; rolling shutter and flyscreen accessory production company.

ÜRETİM TESİSLERİMİZ

Alufix'in İzmir Sarnıç'ta 1.500 m2 kapalı alan olmak üzere toplam 2.500 m2'lik bir üretim tesisi yer almaktadır.35 'in üzerinde çalışanı ve geniş araç filosuyla hizmet veren Alufix'in fabrikasında başlıca yer alan ekipmanları şu şekildedir;

- Servo 80 Ton Tam Otomatik Plastik Enjeksiyon Makinası
- Servo 120 Ton Tam Otomatik Plastik Enjeksiyon Makinası - 2 Adet
- Servo 200 Ton Tam Otomatik Plastik Enjeksiyon Makinası
- 45 Ton Angranajlı Exantrik Press Makinası
- 80 Ton Exantrik Press Makinası
- 15 Ton Dirinler Exantrik Press Makinası - 3 Adet
- Servo sürücü ve Decoiler - 2 Adet
- 40'lık Shini Kırma Sistemi Makinası
- 60'lık Shini Kırma Sistemi Makinası
- Shini Chiller Soğutma Sistemi
- Punta Kaynak Hattı - 4 Adet
- Oerlikon Gazaltı Kaynak Makinası
- Elektrik Ark Kaynak Makinası - 2 Adet
- Çeşitli Manuel ve Pnomatik Presler

PRODUCTION FACILITY

Alufix has 1500m2 closed factory area which has been constructed on a total of 2500 m2 area . Over 35 employees and a large vehicle fleet. Here are the main machinary and equipment that we are using.

- *Servo 80 Tons Automatic Plastic İnjection Line*
- *Servo 120 Tons Automatic Plastic İnjection Line - 2 Pcs.*
- *Servo 200 Tons Automatic Plastic İnjection Line*
- *45 Tons Eccentric Press Machine*
- *80 Tons Eccentric Press Machine*
- *15 Tons Drinler Eccentric Press Machine - 3 Pcs.*
- *Servo Driver and Decoiler - 2 Pcs.*
- *Shini 40 Braking machine*
- *Shini 60 Braking machine*
- *Shini Chiller Cooling systems*
- *Spot Welding Line – 4 Lines*
- *Oerlikon Arc Welding Machine*
- *Electric Arc Welding Machines - 2 Pcs.*
- *Various Hand Presses and Pneumatic Presses*

HAKKIMIZDA
About Us

alufix

ROLLER SHUTTER ACCESSORIES

PANJUR
AKSESUARLARI

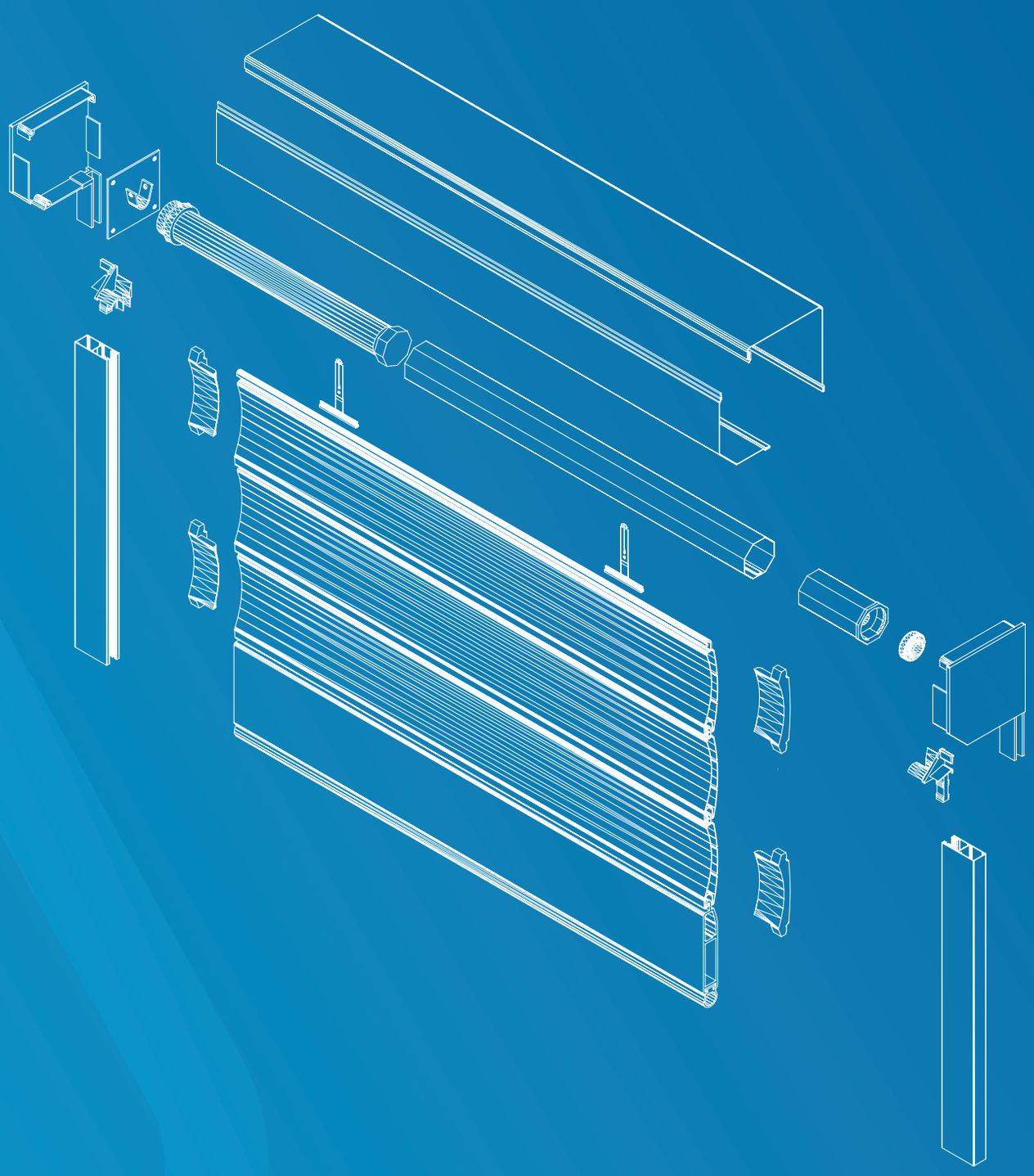

ROLLING SHUTTER
ACCESORIES

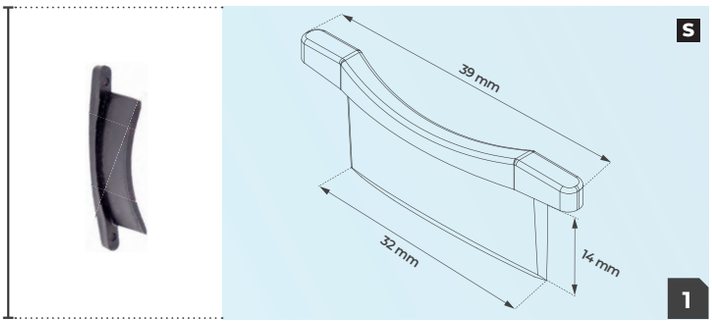

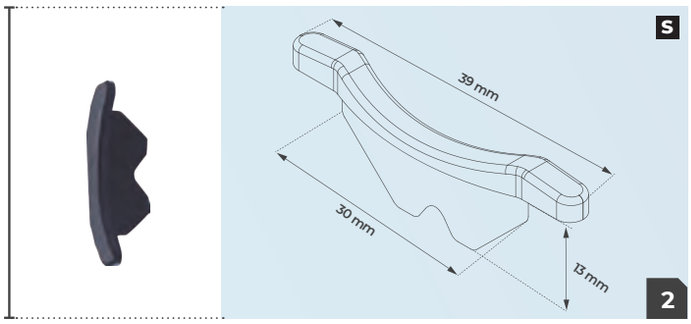

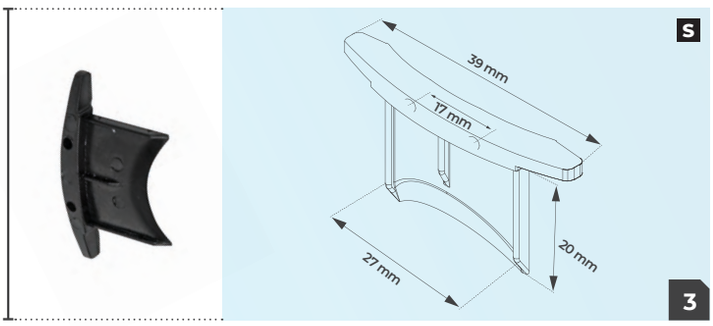

ÜRÜN ÖZELLİKLERİ / PRODUCT FEATURES

	Ürün Kodu Product Code	Ürün Adı Product Name
1	TP.39-100	39'luk Tapa *39 mm SIDE LOCK*
2	TP.39-200	39'luk M Tapa *39 mm M-SHAPED SIDE LOCK*
3	TP.39-400	39'luk Makina Tapa *39 mm SIDE LOCK for MACHINE*

Tüm 39'luk tapalar tek yönlüdür. */ All 39 mm side locks are one sided.*

S Siyah / *Black*

39'luk Tapalar
39 mm Side Locks

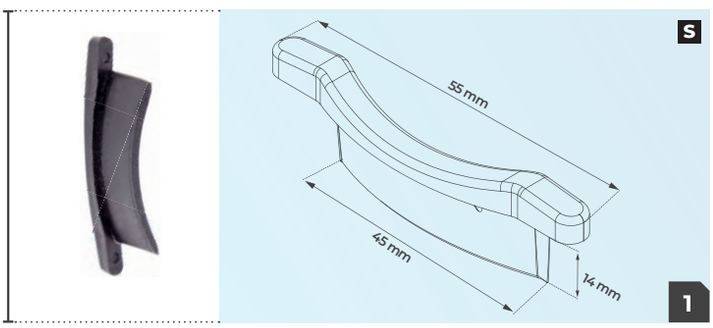

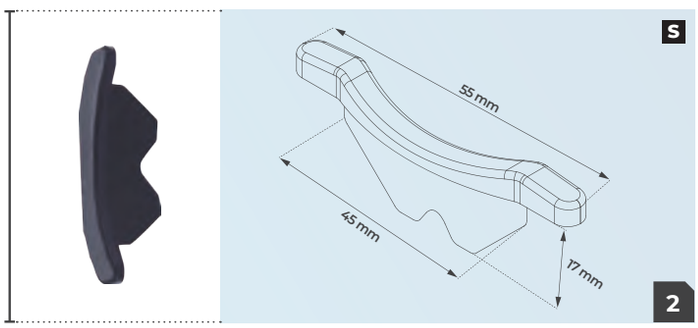

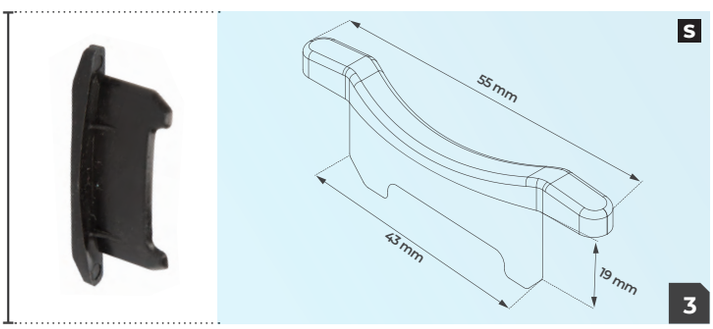

ÜRÜN ÖZELLİKLERİ / PRODUCT FEATURES

	Ürün Kodu Product Code	Ürün Adı Product Name
1	TP.55-100	55'lik Tapa *55mm SIDE LOCK*
2	TP.55-200	55'lik M Tapa *55mm M-SHAPED SIDE LOCK*
3	TP.55-300	55'lik Dişli Tapa *55mm SIDE LOCK WITH TEETH*

Tüm 55'luk tapalar tek yönlüdür. */ All 55 mm side locks are one sided.*

S Siyah / *Black*

55'lik Tapalar
55 mm Side Locks

TP

Tapalar
Side Locks

ÜRÜN ÖZELLİKLERİ / PRODUCT FEATURES

	Ürün Kodu Product Code	Ürün Adı Product Name
1	TP.77-100	77'lik Tapa Sol- Sağ *77 mm SIDE LOCK LEFT-RİGHT*
2	TP.77-200	77'lik M Tapa *77 mm M-SHAPED SIDE LOCK*
3	TP.77-300	77'lik Dişli Tapa *77 mm SIDE LOCK WITH TEETH*
4	TP.45-100	45'lik Tapa *45 mm SIDE LOCK*
5	TP-95-200	95'lik Tapa *95 mm SIDE LOCK*

TP.77-100 tapa çift yönlüdür. */ TP.77-100 side lock is double direction.*
TP.77-200 ve TP.77-300 tapalar tek yönlüdür. */ TP.77-200 and TP.77-300 side locks are one direction.*

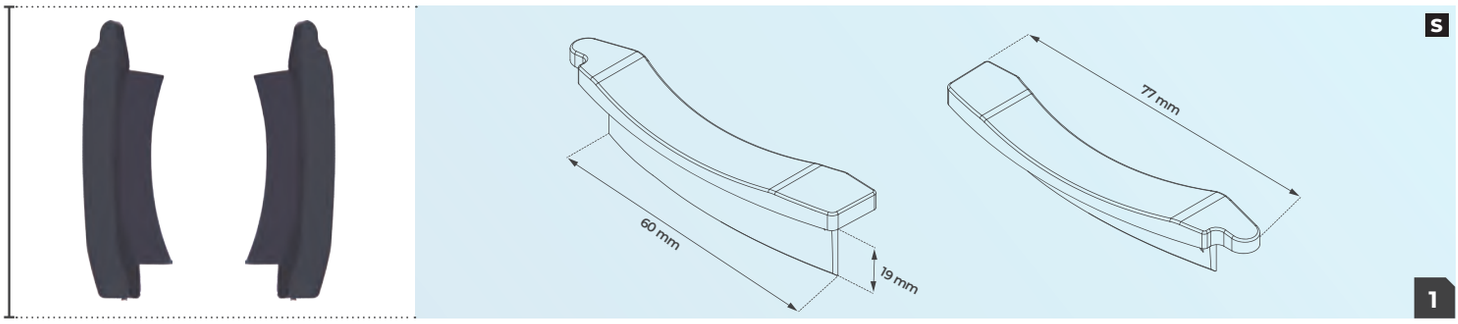

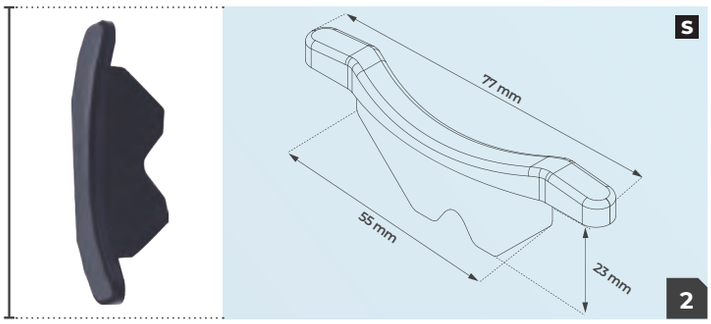

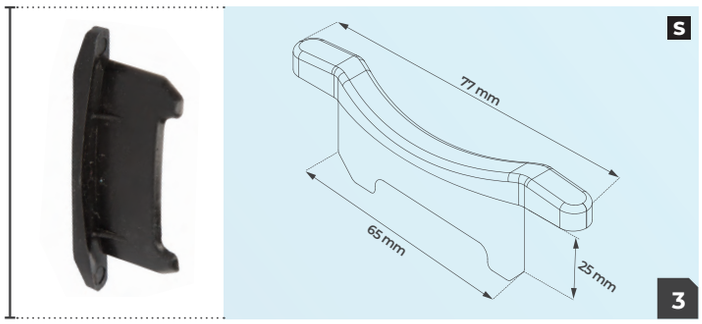

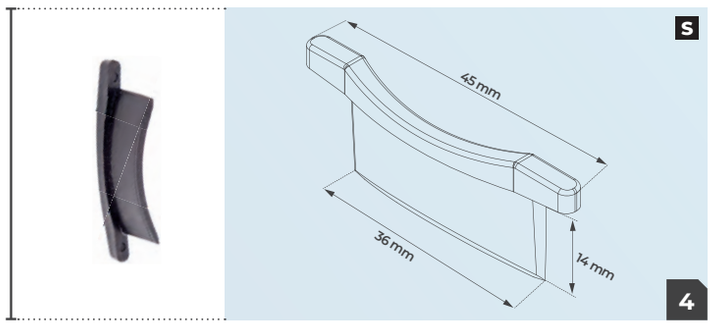

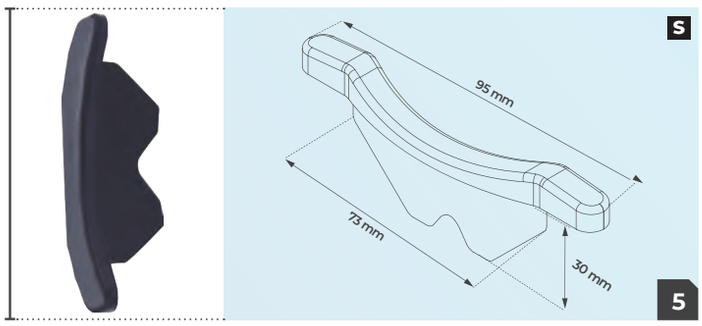

S Siyah / *Black*

77 / 45 / 95'lik Tapalar
77 / 45 / 95 mm Side Locks

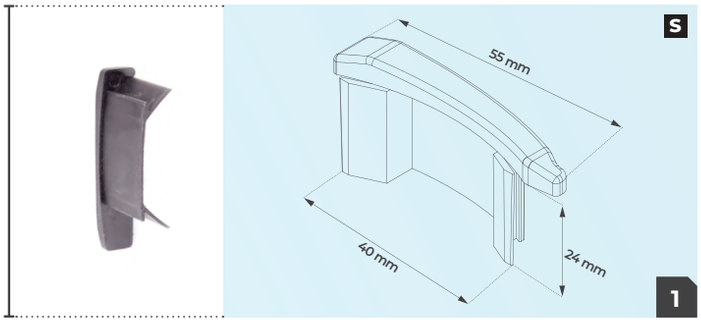

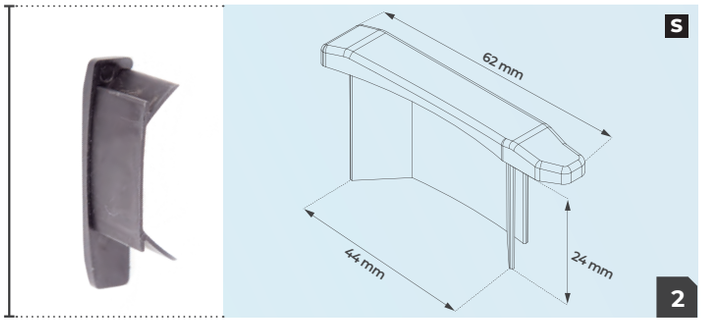

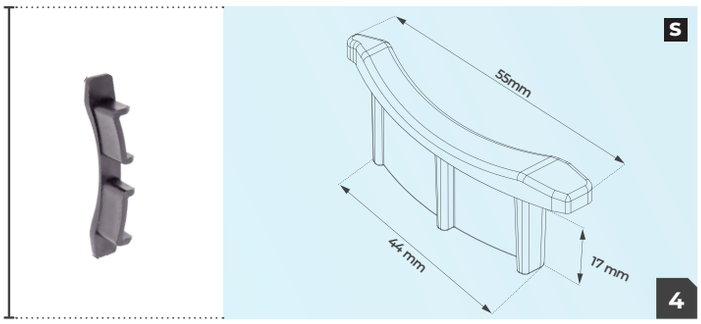

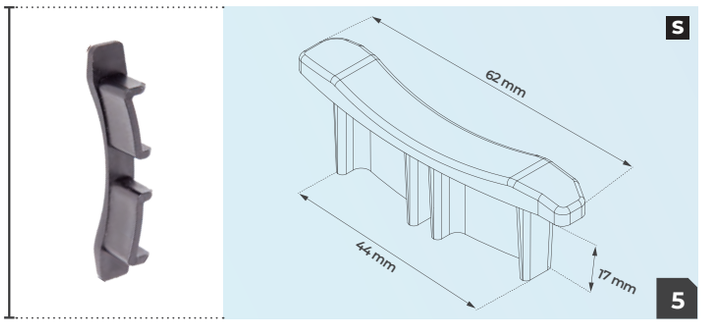

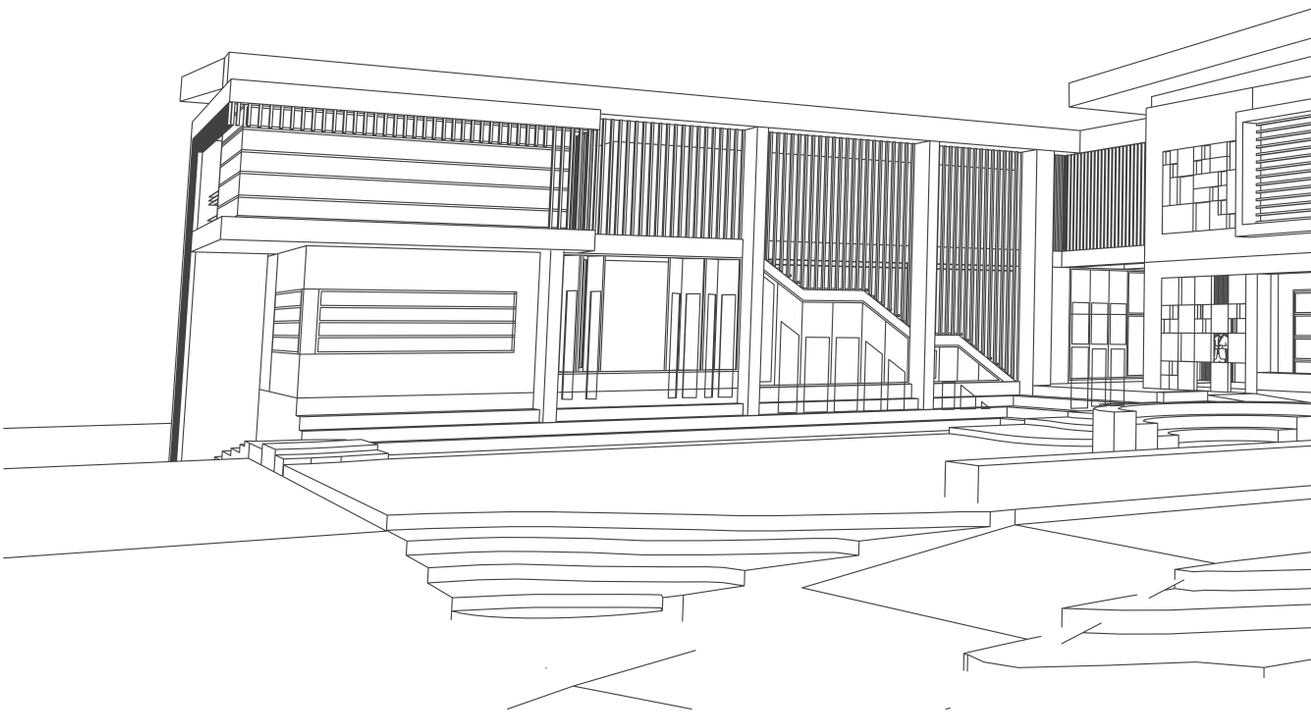

S Siyah / *Black*

ETP

Extrüzyon Tapalar
Extruded Side Locks

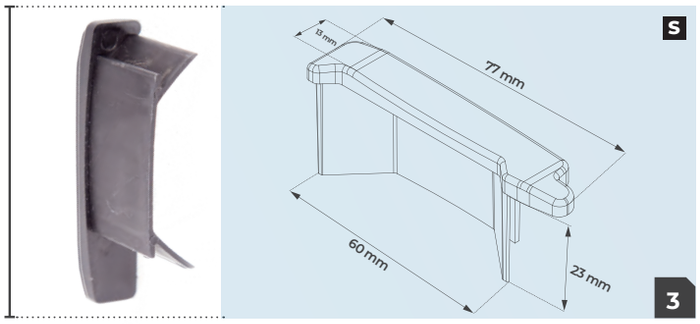

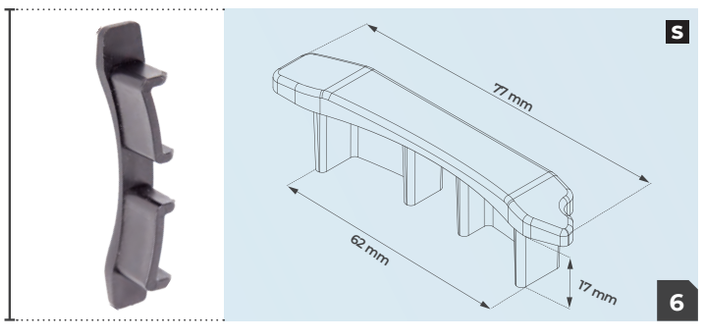

ÜRÜN ÖZELLİKLERİ / PRODUCT FEATURES

Ürün Kodu Product Code		Ürün Adı Product Name
1	ET.55-100	55'lik Extrüzyon Tapa Tek Cidar *55mm SIDE LOCK FOR EXTRUDED SLATS WITH SINGLE WALL*
2	ET.62-100	62'lik Extrüzyon Tapa Tek Cidar *62mm SIDE LOCK FOR EXTRUDED SLATS WITH SINGLE WALL*
3	ET.77-100	77'lik Extrüzyon Tapa Tek Cidar *77mm SIDE LOCK FOR EXTRUDED SLATS WITH SINGLE WALL*
4	ET.55-200	55'lik Extrüzyon Tapa Çift Cidar *55mm SIDE LOCK FOR EXTRUDED SLATS WITH DOUBLE WALL*
5	ET.62-200	62'lik Extrüzyon Tapa Çift Cidar *62mm SIDE LOCK FOR EXTRUDED SLATS WITH DOUBLE WALL*
6	ET.77-200	77'lik Extrüzyon Tapa Çift Cidar *62mm SIDE LOCK FOR EXTRUDED SLATS WITH DOUBLE WALL*

Tüm 55 / 62 / 77 Extrüzyon tapalar çift yönlüdür.
All 55 / 62 / 77 mm Extruded side locks are double direction.

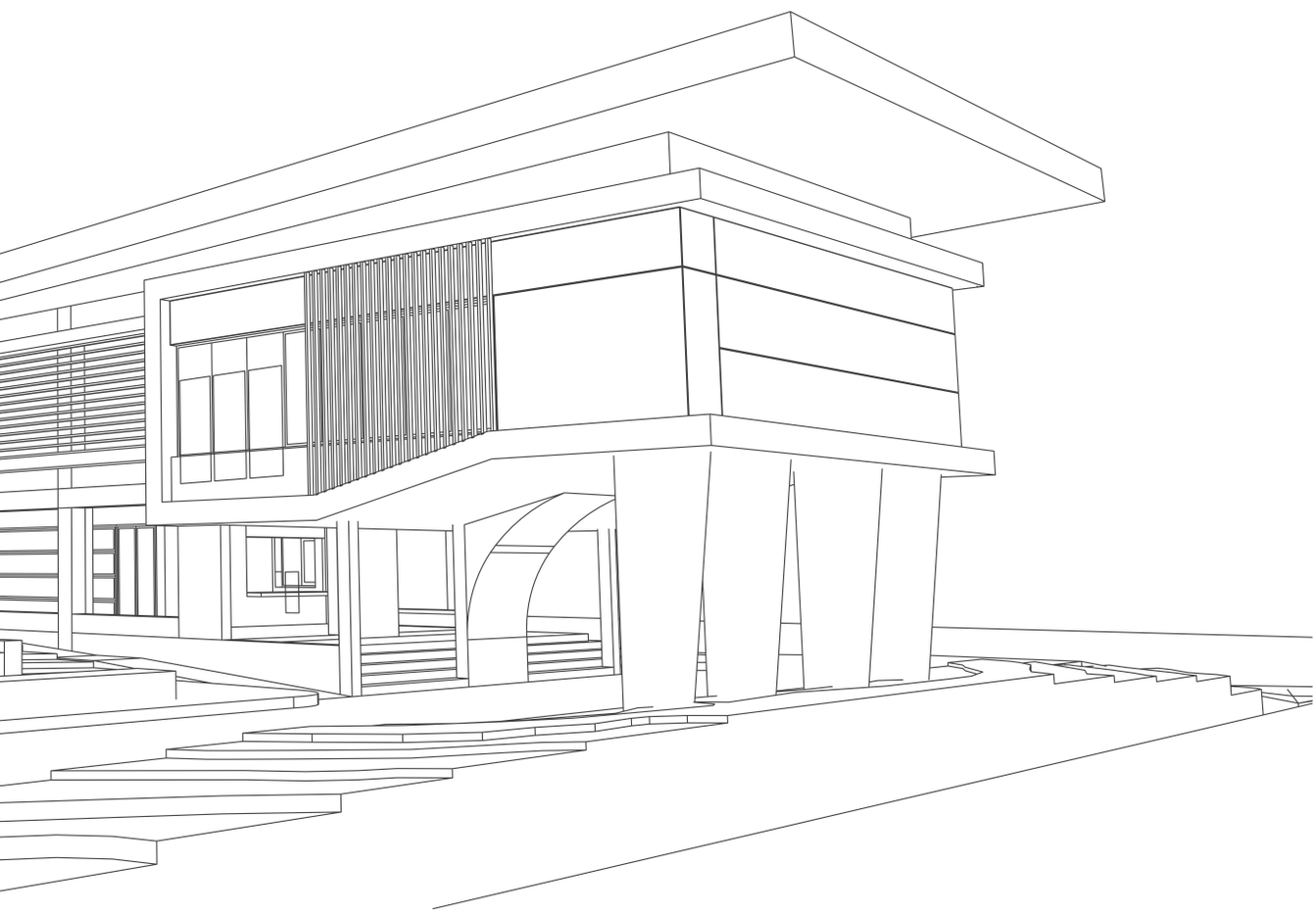

55 / 62 / 77 Extrüzyon Tapalar
55 / 62 / 77 mm Extruded Side Locks

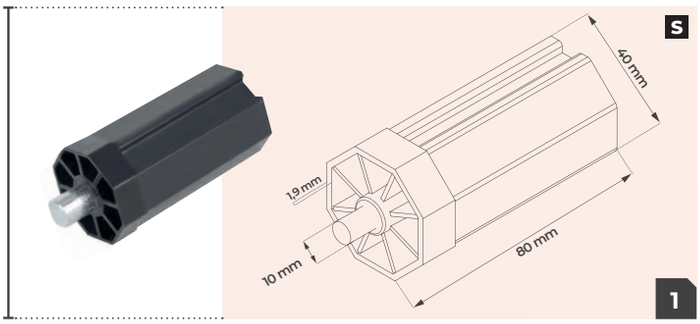

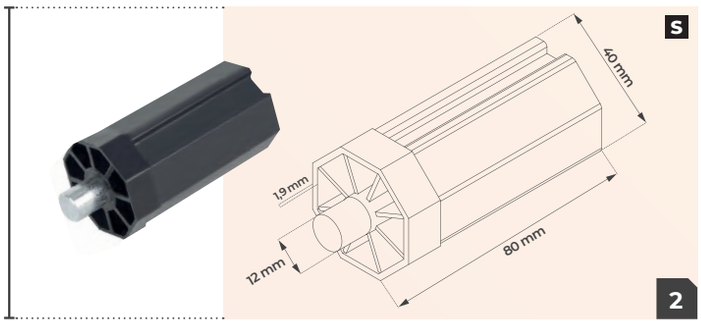

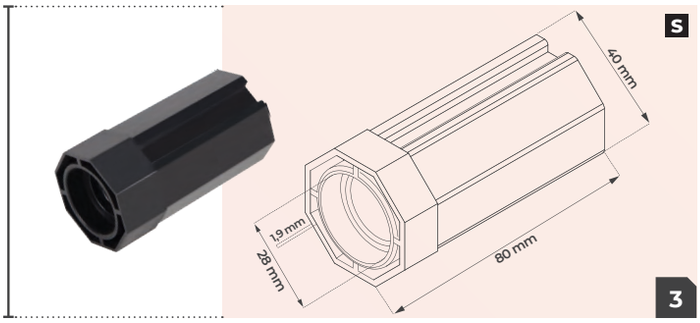

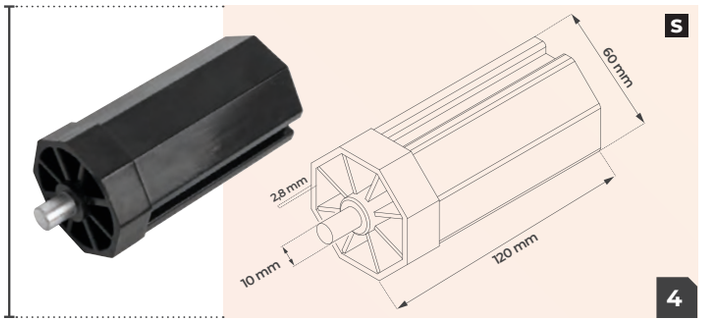

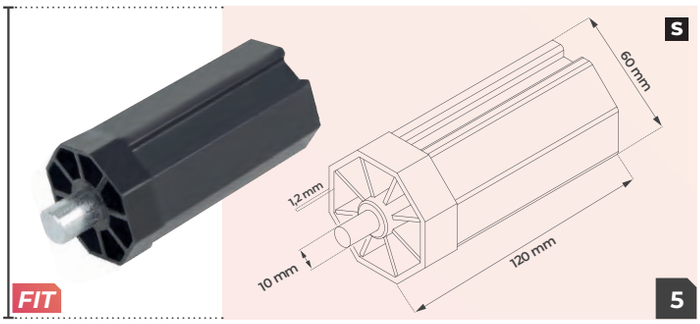

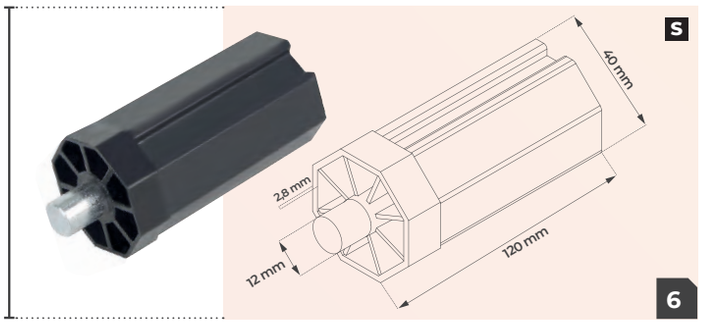

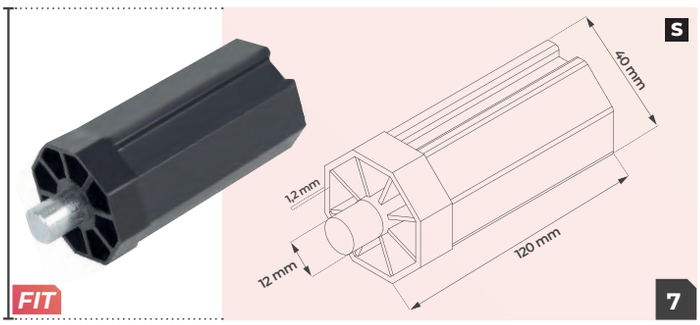

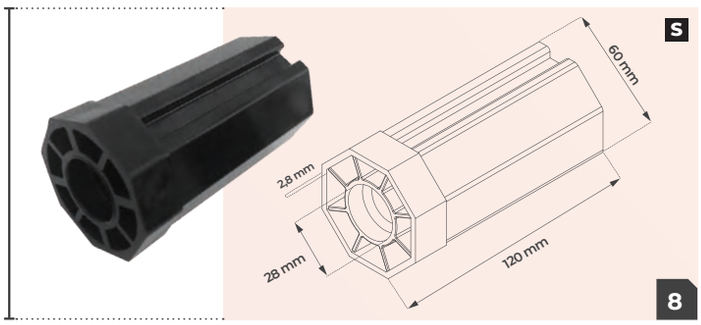

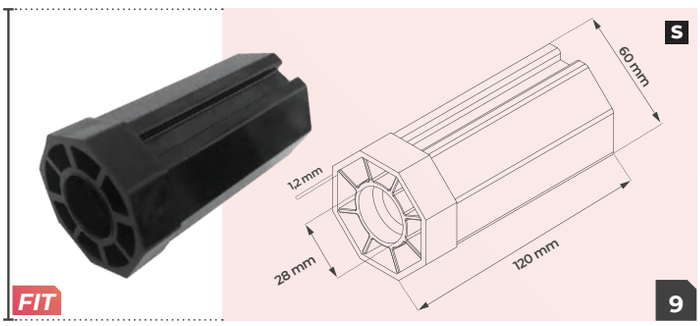

S Siyah / *Black*

ÜRÜN ÖZELLİKLERİ / PRODUCT FEATURES

Ürün Kodu Product Code		Ürün Adı Product Name
1	BB.40-100	40'lık Borubaşı 10 mm Pimli *40 mm TUBE CAP WITH 10mm PIN*
2	BB.40-200	40'lık Borubaşı 12 mm Pimli *40 mm TUBE CAP WITH 12mm PIN*
3	BB.40-300	40'lık Borubaşı Rulman Yuvalı *40 mm TUBE CAP WITH BEARING CASE*
4	BB.60-100	60'lık Borubaşı 10 mm Pimli *60 mm TUBE CAP WITH 10mm PIN*
5	BB.60-110	60'lık Borubaşı 10 mm Pimli Fit *60 mm TUBE CAP WITH 10mm PIN FIT*
6	BB.60-200	60'lık Borubaşı 12 mm Pimli *60 mm TUBE CAP WITH 12mm PIN*
7	BB.60-210	60'lık Borubaşı 12 mm Pimli Fit *60mm TUBE CAP WITH 12mm PIN FIT*
8	BB.60-300	60'lık Borubaşı Rulman Yuvalı *60mm TUBE CAP WITH BEARING CASE*
9	BB.60-310	60'lık Borubaşı Rulman Yuvalı Fit *60mm TUBE CAP WITH BEARING CASE FIT*

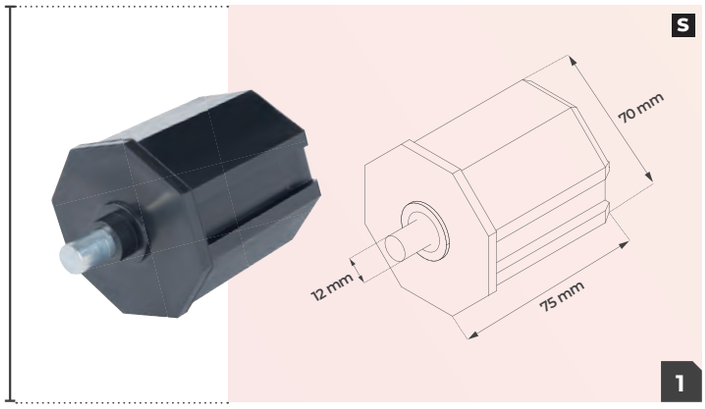

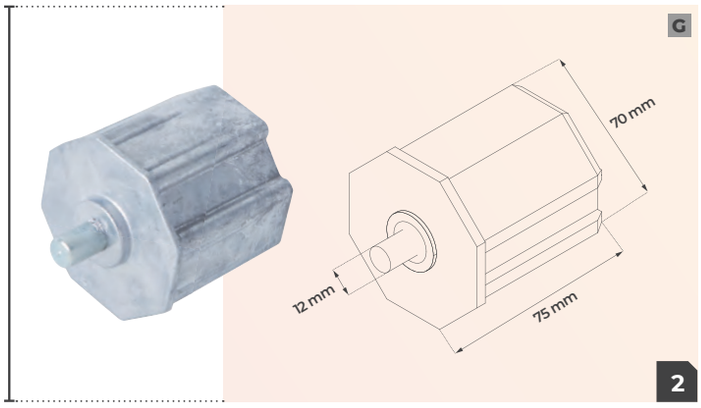

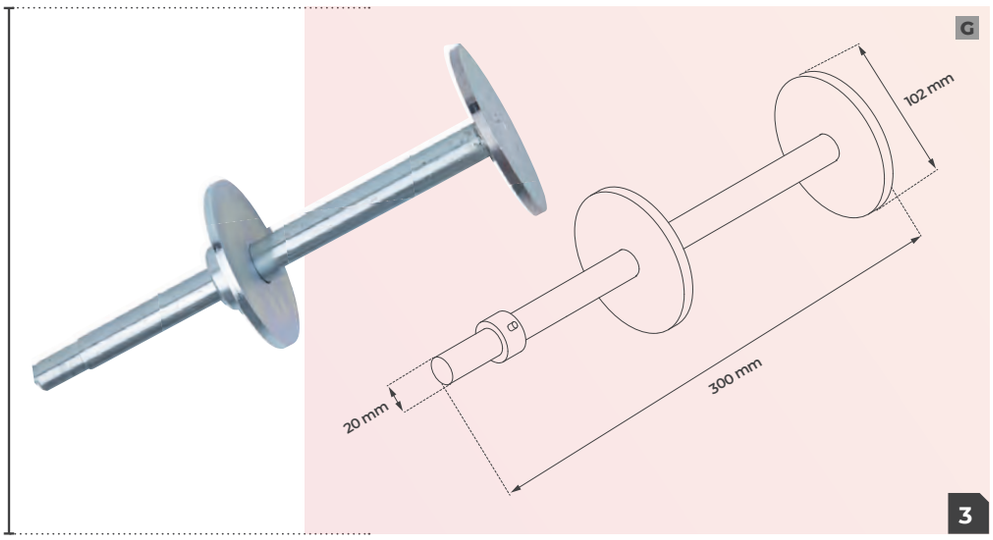

ÜRÜN ÖZELLİKLERİ / PRODUCT FEATURES

	Ürün Kodu Product Code	Ürün Adı Product Name
1	BB.70-100	70'lik Borubaşı Plst. 12 mm Pimli *70mm PLASTIC TUBE CAP WITH 12mm PIN*
2	BB.70-200	70'lik Borubaşı Alm. 12 mm Pimli *70mm ALUMINUM TUBE CAP WITH 12mm PIN*
3	BB.70-900	102'lik Uzatmalı Borubaşı *102mm ALUMINUM EXTENSION CAP*
4	BB.90-999	Boru Birleştirme Aparatı *TUBE FITTING PART*

S Siyah / *Black* G GRİ / *Gray*

Redüktör Kolu ve Ara Kol
Handcrank and Crank Joint

RK

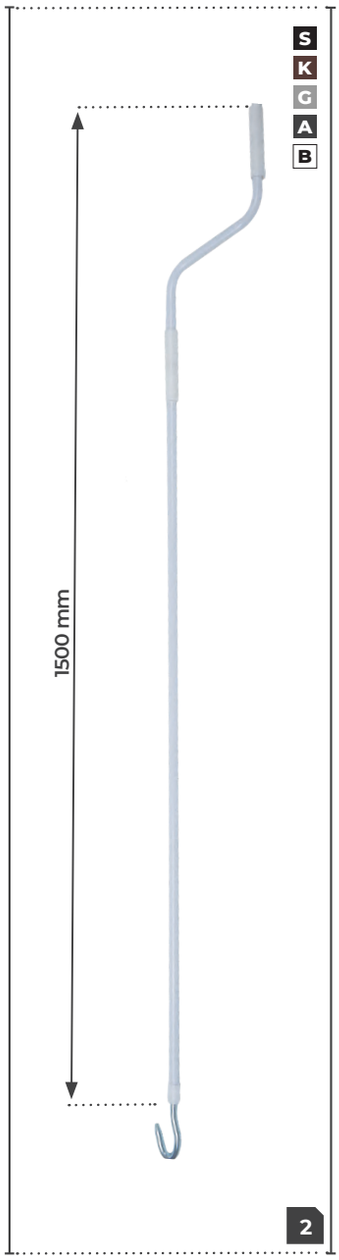

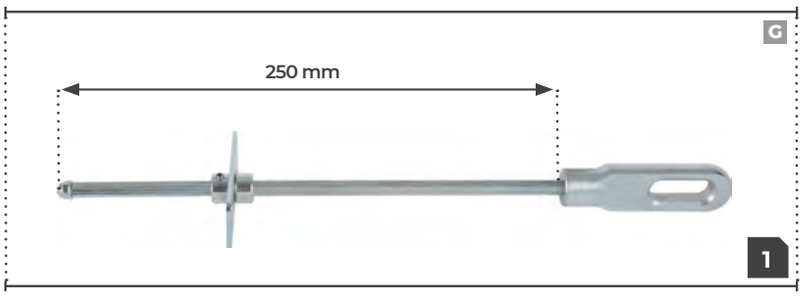

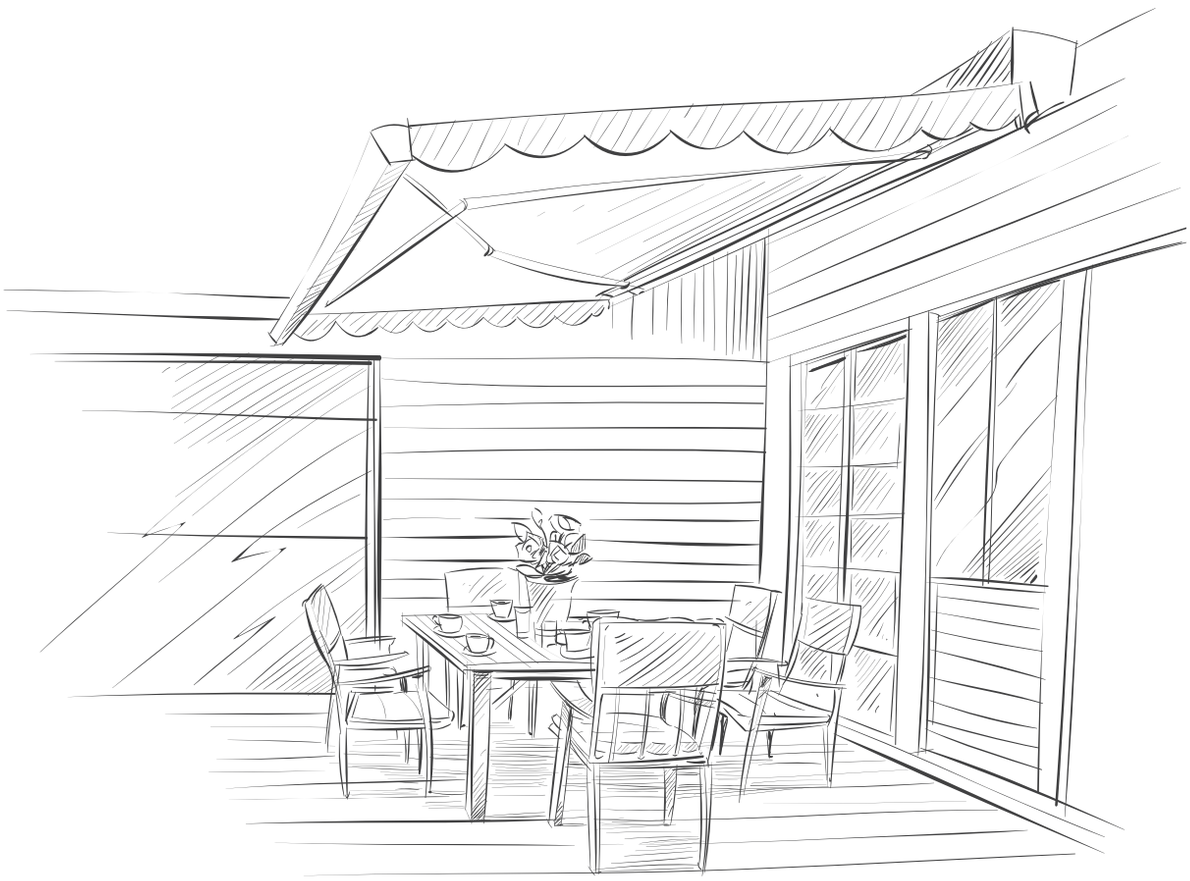

Ürün Kodu Product Code		Ürün Adı Product Name
1	RK.10-100	HK REDÜKTÖR ÇIKIŞ KOLU DÜZ *CRANK JOINT*
2	RK.10-201	REDÜKTÖR KOLU 1,5 M *HANDCRANK 1,5m*

S Siyah / *Black* **B** Beyaz / *White* **G** GRİ / *Gray* **K** Kahve / *Brown* **A** Antrasit Gri / *Anthracite Gray*

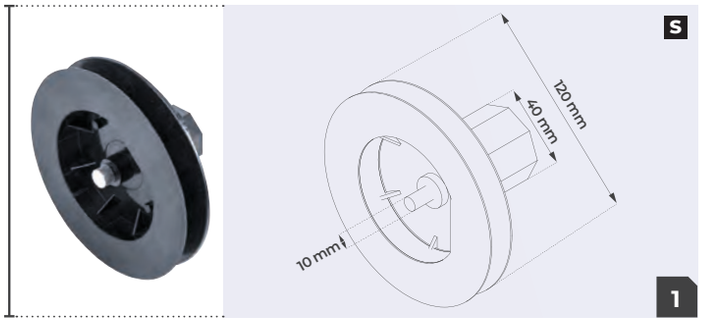

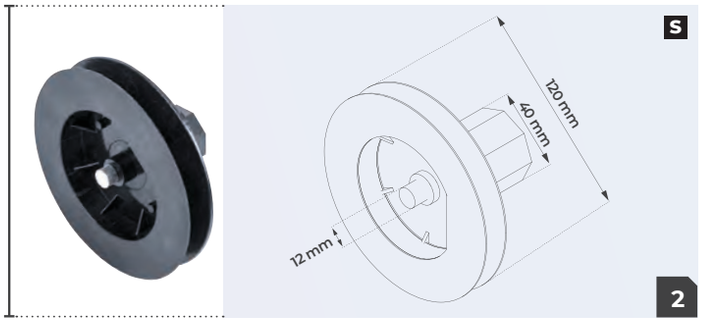

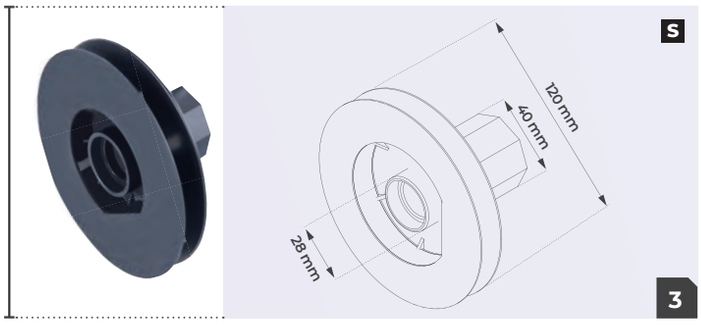

ÜRÜN ÖZELLİKLERİ / PRODUCT FEATURES

Ürün Kodu Product Code		Ürün Adı Product Name
1	KS.40-120	120X40 Kasnak 10 mm Pimli *120x40 PULLEY WITH 10mm PIN*
2	KS.40-220	120X40 Kasnak 12 mm Pimli *120x40 PULLEY WITH 12mm PIN*
3	KS.40-320	120X40 Kasnak Rulman Yuvalı *120x40 PULLEY WITH BEARING CASE*

S Siyah / *Black*

120 x 40 Kasnaklar
120 x 40 Pulleys

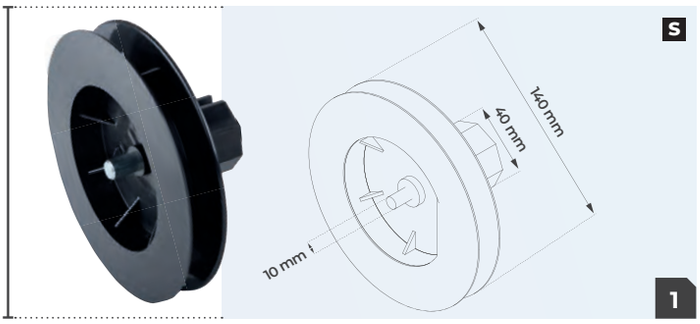

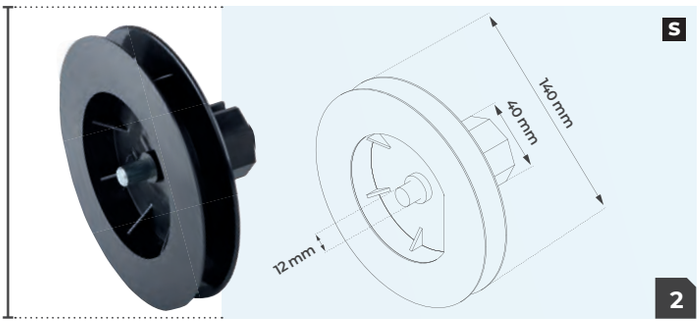

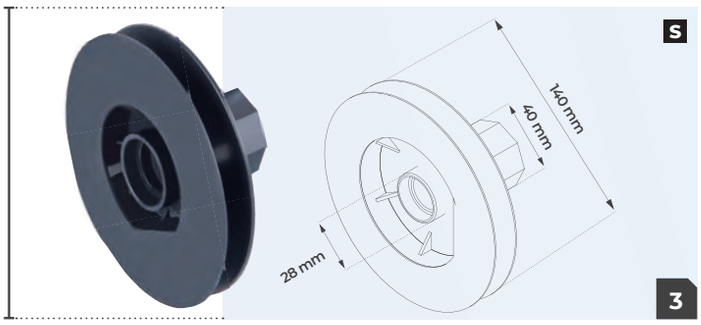

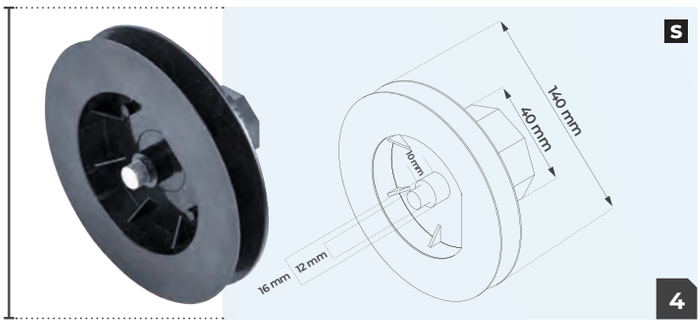

ÜRÜN ÖZELLİKLERİ / PRODUCT FEATURES

Ürün Kodu Product Code		Ürün Adı Product Name
1	KS.40-140	140X40 Kasnak 10 mm Pimli *140x40 PULLEY WITH 10mm PIN*
2	KS.40-240	140X40 Kasnak 12 mm Pimli *140x40 PULLEY WITH 12mm PIN*
3	KS.40-340	140X40 Kasnak Rulman Yuvalı *140x40 PULLEY WITH BEARING CASE*
4	KS.40-440	140X40 Kasnak 12 mm Pimli Setli *140x40 PULLEY WITH 12mm PIN WITH WALL*

S Siyah / *Black*

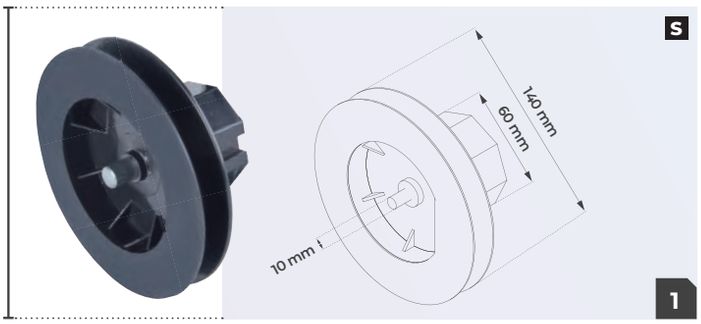

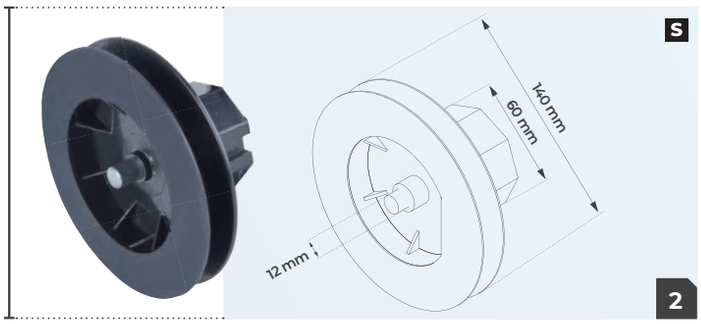

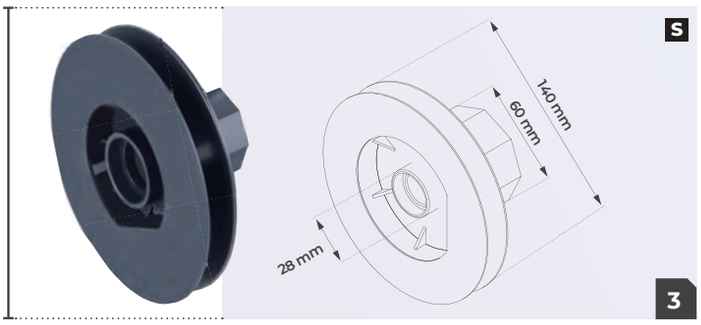

ÜRÜN ÖZELLİKLERİ / PRODUCT FEATURES

Ürün Kodu Product Code		Ürün Adı Product Name
1	KS.60-140	140X60 Kasnak 10 mm Pimli *140x60 PULLEY WITH 10mm PIN*
2	KS.60-240	140X60 Kasnak 12 mm Pimli *140x60 PULLEY WITH 12mm PIN*
3	KS.60-340	140X60 Kasnak Rulman Yuvalı *140x60 PULLEY WITH BEARING CASE*

S Siyah / *Black*

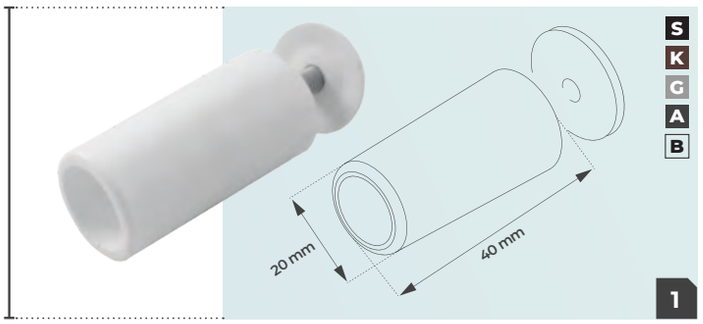

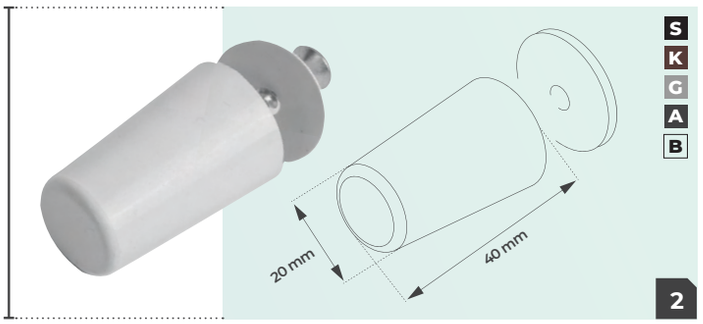

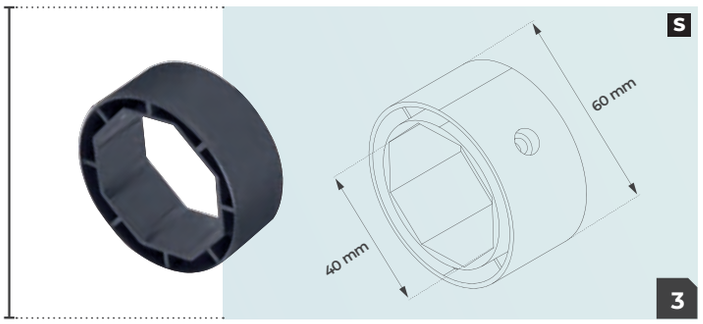

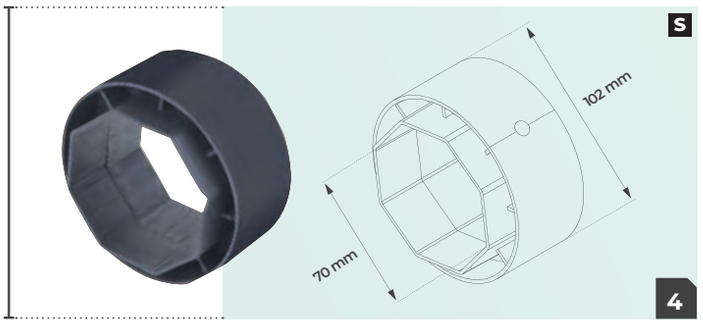

ÜRÜN ÖZELLİKLERİ / PRODUCT FEATURES

Ürün Kodu Product Code		Ürün Adı Product Name
1	ST.40-101	Somunlu Stoper *STOPPER WITH NUT*
5	ST.40-201	Vidalı Stoper *STOPPER WITH SCREW*
9	KV.40-100	40'lik Lık Konvektör *CONVECTOR RING FOR 40mm TUBE*
10	KV.70-100	70'lik Konvektör *CONVECTOR RING FOR 70mm TUBE*

S Siyah / *Black* **B** Beyaz / *White* **G** GRİ / *Gray* **K** Kahve / *Brown* **A** Antrasit Gri / *Anthracite Gray*

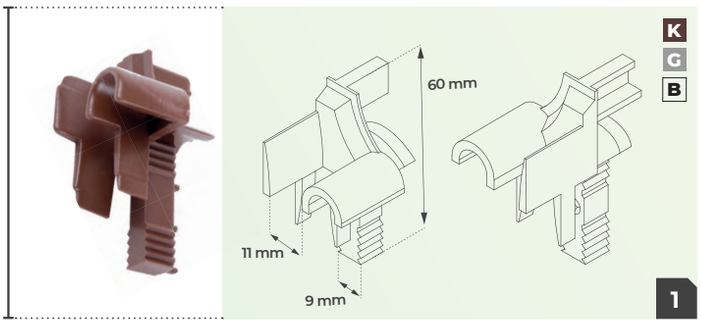

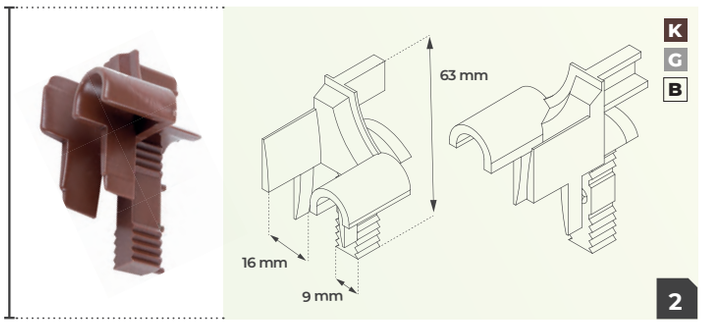

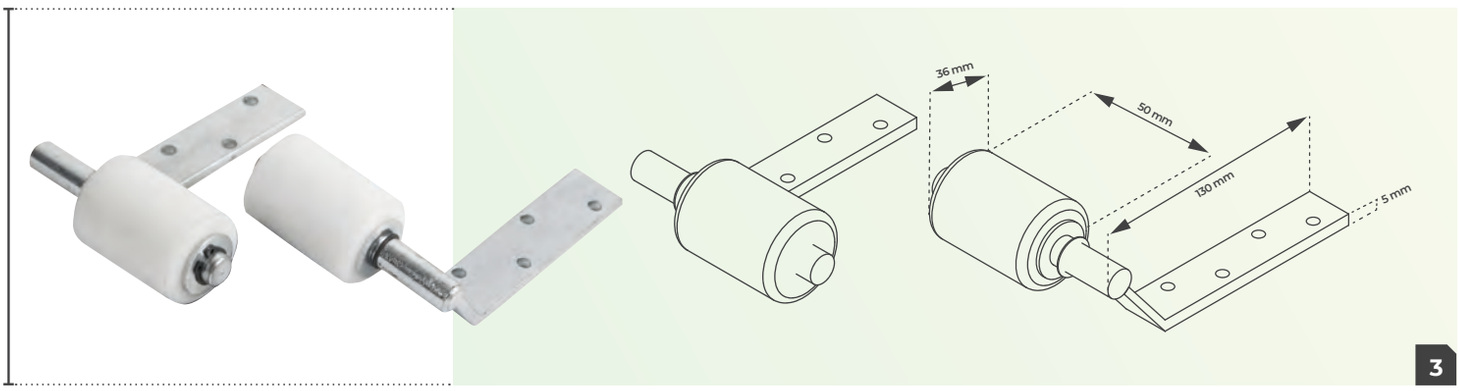

ÜRÜN ÖZELLİKLERİ / PRODUCT FEATURES

Ürün Kodu Product Code		Ürün Adı Product Name
1	DK.39-101	39'luk Klavuz *ENTRY GUIDE FOR 39mm SLAT*
2	DK.55-101	55'lik Klavuz *ENTRY GUIDE FOR 55mm SLAT*
3	DK.77-100	77'lik Dikme Klavuzu Takım *ENTRY GUIDE FOR 77mm SLAT PAİR*

B Beyaz/*White* G GRİ/*Gray* K Kahve/*Brown*

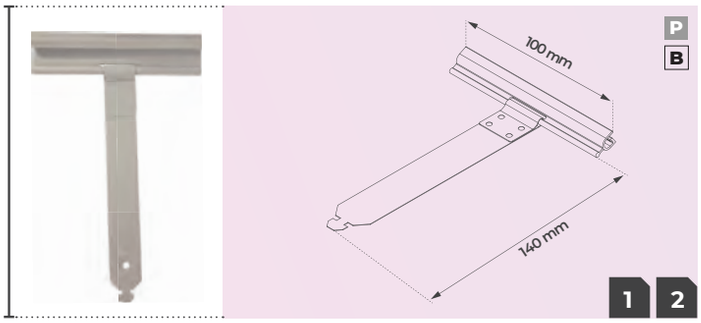

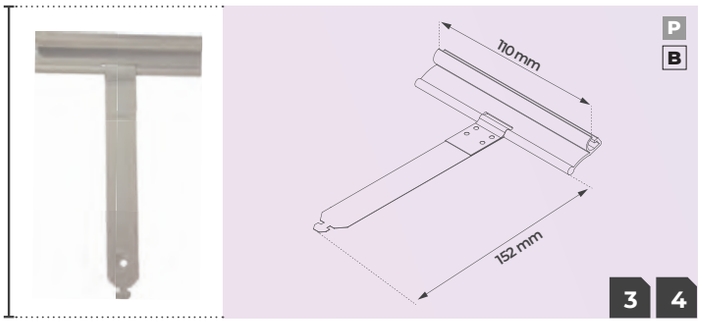

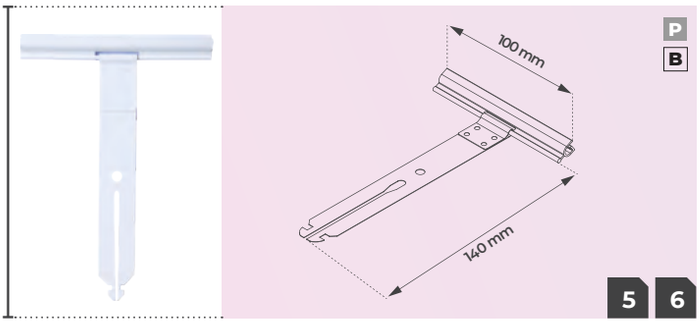

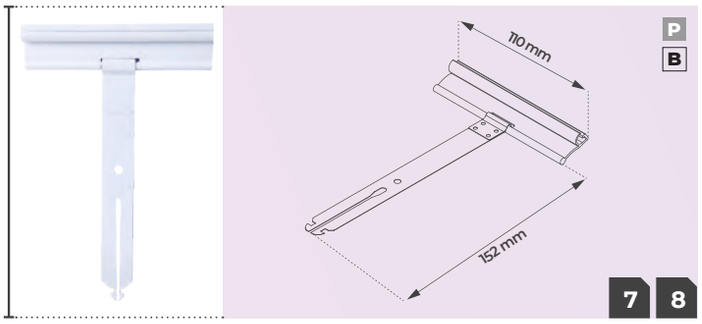

ÜRÜN ÖZELLİKLERİ / PRODUCT FEATURES

	Ürün Kodu Product Code	Ürün Adı Product Name
1	ÇA.39-100	39-56 Çelik Askı 10*140*0,25 Pres *STEEL SPRING HANGER FOR 39-56mm SLATS - PRES*
2	ÇA.39-101	39-56 Çelik Askı 10*140*0,25 Beyaz *STEEL SPRING HANGER FOR 39-56mm SLATS - WHITE*
3	ÇA.77-100	77'lik Çelik Askı 11*152*0,25 Pres *STEEL SPRING HANGER FOR 77mm SLATS - PRES*
4	ÇA.77-101	77'lik Çelik Askı 11*152*0,25 Beyaz *STEEL SPRING HANGER FOR 77mm SLATS - WHITE*
5	ÇA.39-200	39-56 Çelik Askı Yarıklı 10*140*0,25 Pres *SLOTTED STEEL SPRING HANGER FOR 39-56mm SLATS - PRES*
6	ÇA.39-201	39-56 Çelik Askı Yarıklı 10*140*0,25 Beyaz *SLOTTED STEEL SPRING HANGER FOR 39-56mm SLATS - WHITE*
7	ÇA.77-200	77'lik Çelik Askı Yarıklı 11*152*0,25 Pres *SLOTTED STEEL SPRING HANGER FOR 77mm SLATS - PRES*
8	ÇA.77-201	77'lik Çelik Askı Yarıklı 11*152*0,25 Beyaz *SLOTTED STEEL SPRING HANGER FOR 77mm SLATS - WHITE*
9	AK.39-100	39-56 Sert Askı *SECURITY SPRING FOR 39-56mm SLATS*
10	AK.39-110	39-56 Sert Askı Dönüşen Başlı *SECURITY SPRING TRANFORMABLE FOR 39-56mm SLATS*
11	AK.77-100	77'lik Sert Askı *SECURITY SPRING FOR 77mm SLATS*

P Pres / *Pres* B Beyaz / *White*

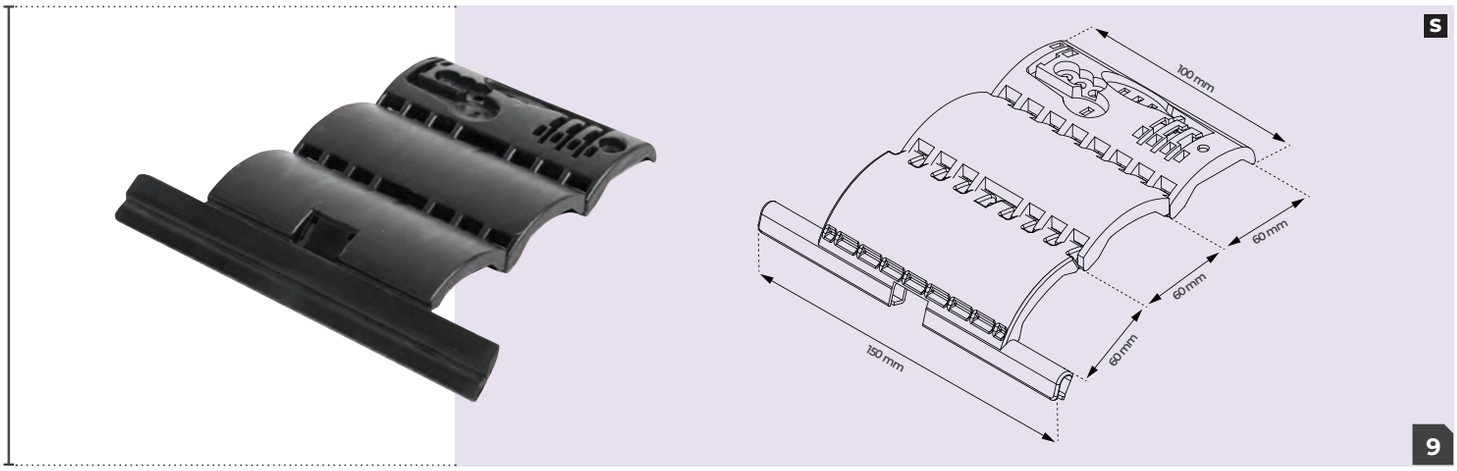

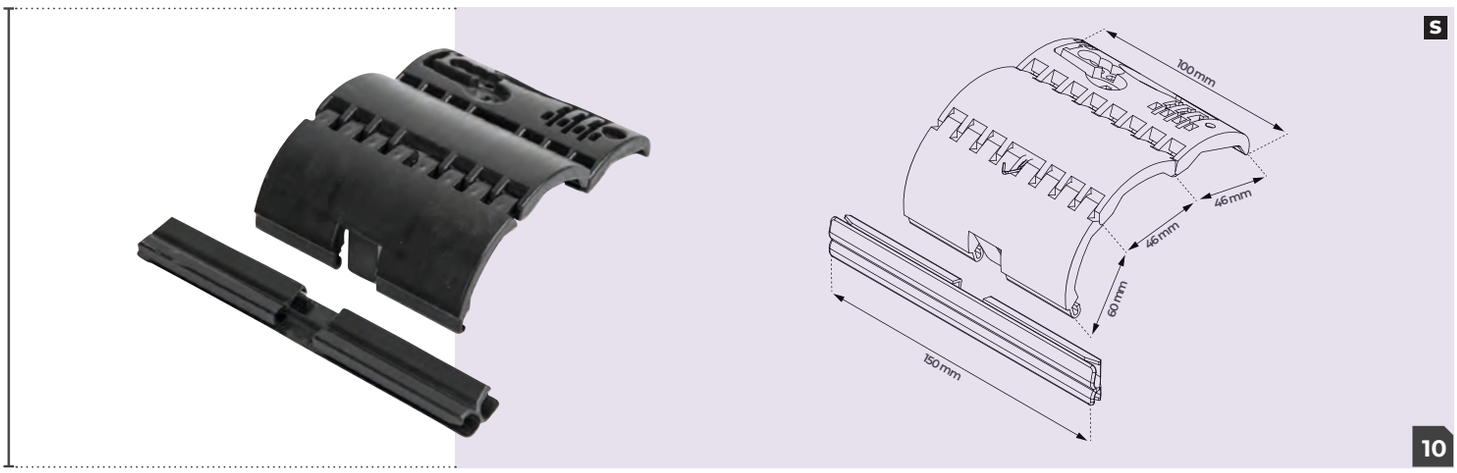

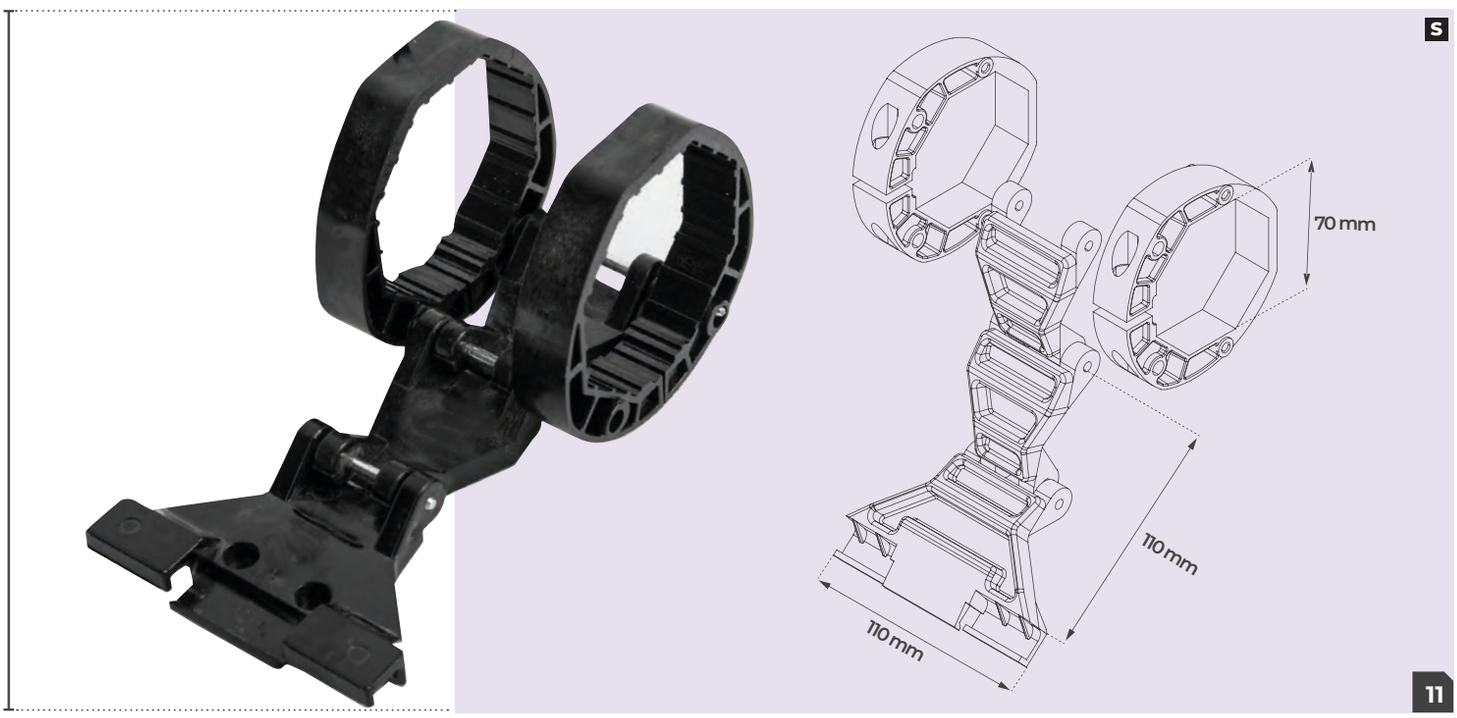

S Siyah / *Black*

39-56 / 77 Askı Kilitler

39-56 / 77 Security Springs

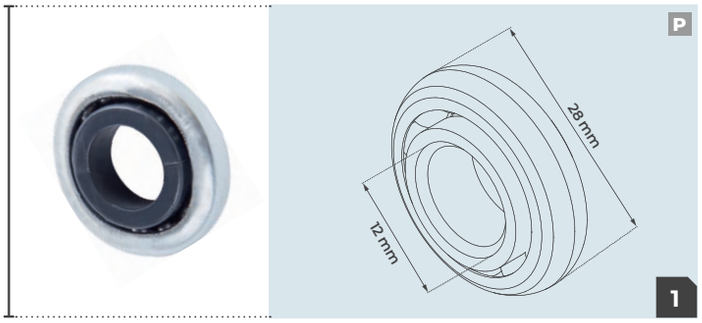

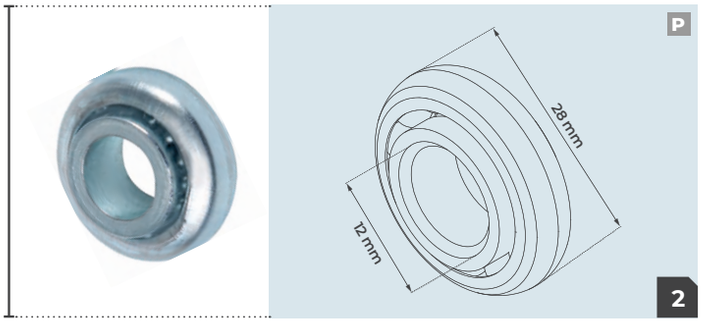

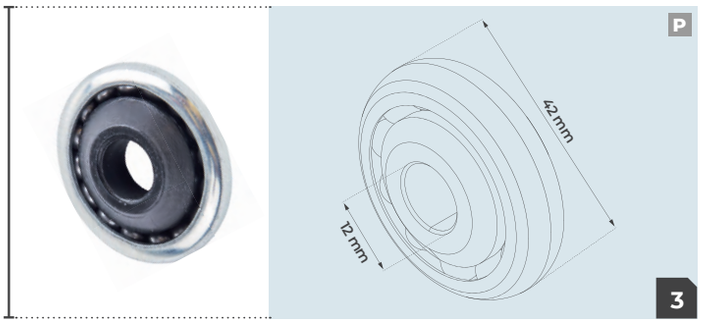

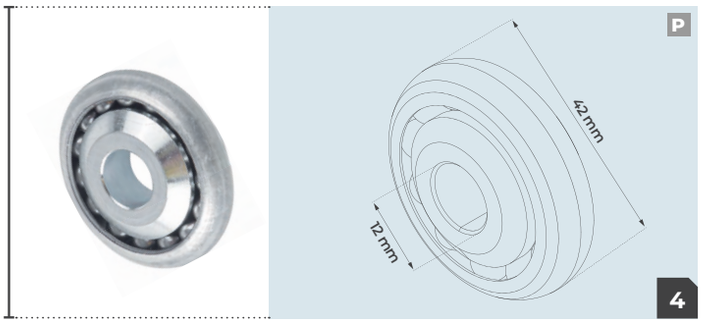

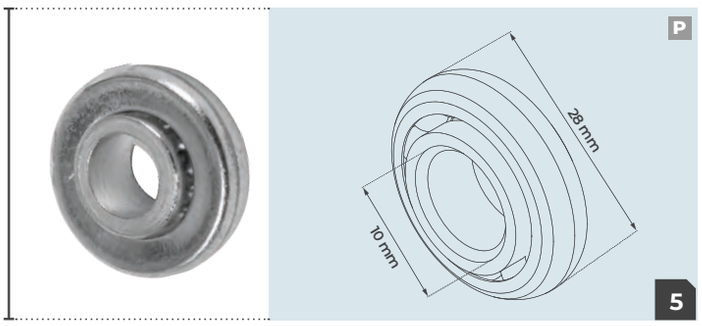

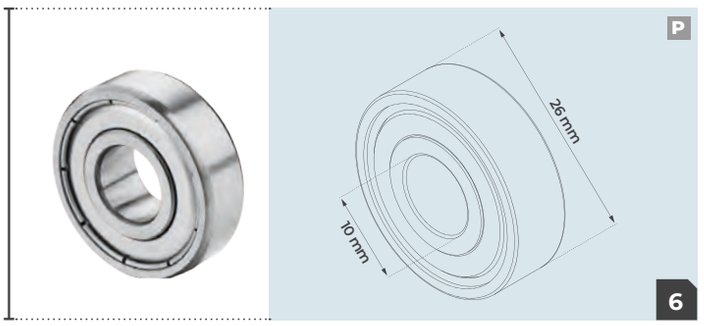

ÜRÜN ÖZELLİKLERİ / PRODUCT FEATURES

	Ürün Kodu Product Code	Ürün Adı Product Name
1	RL.28-100	28X12 mm Plastik Burçlu Rulman *28x12 mm BEARING WITH PLASTIC RING*
2	RL.28-200	28X12 mm Metal Burçlu Rulman *28x12 mm BEARING WITH METAL RING*
3	RL.42-100	42X12 mm Plastik Burçlu Rulman *42x12 mm BEARING WITH PLASTIC RING*
4	RL.42-200	42X12 mm Metal Burçlu Rulman *42x12 mm BEARING WITH METAL RING*
5	RL.28-210	28X10 mm Metal Burçlu Rulman *28x10 mm BEARING WITH METAL RING*
6	RL.26-100	26X10 mm ZZ 6000 Rulman *26x10 mm ZZ 6000 BEARING*

P Pres / *Pres*

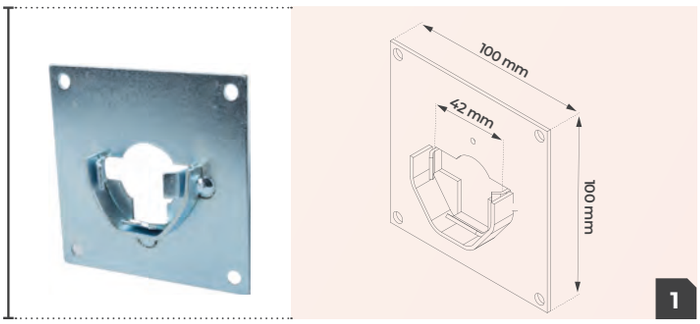

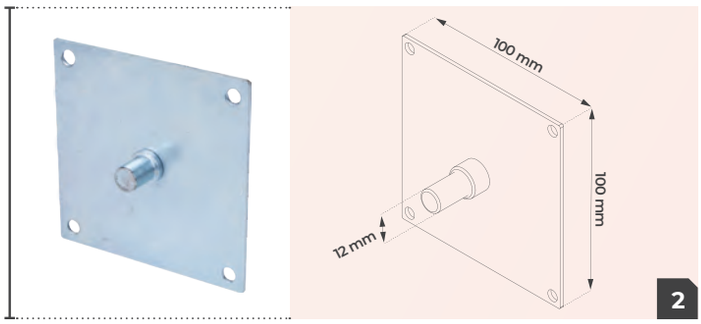

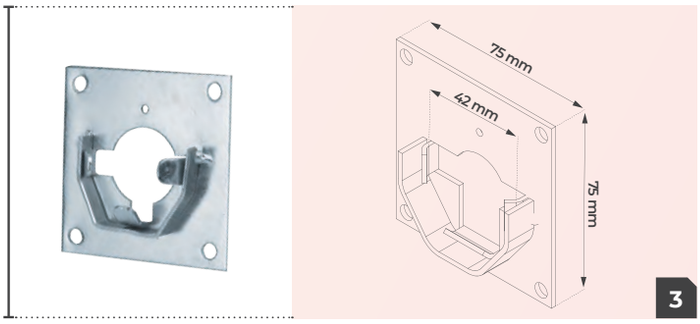

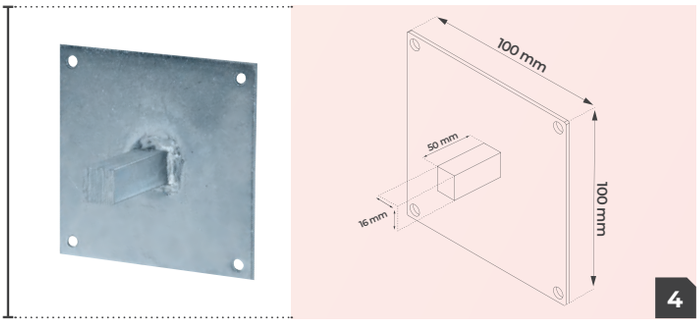

ÜRÜN ÖZELLİKLERİ / PRODUCT FEATURES

Ürün Kodu Product Code		Ürün Adı Product Name
1	RY.42-100	100X100 42'lik kare Rulman Yatağı *100x100 BRACKET FOR 42mm BEARING*
2	RY.42-200	100X100 12 mm Pimli Plaka *100x100 BRACKET WITH 12mm PIN*
3	RY.42-300	75X75 42'lik Kare Rulman Yatağı *75x75 BRACKET FOR 42mm BEARING*
4	RY.42-400	100X100 16 mm Kare Pimli Plaka *100x100 SQUARE BRACKET WITH 16mm PIN*

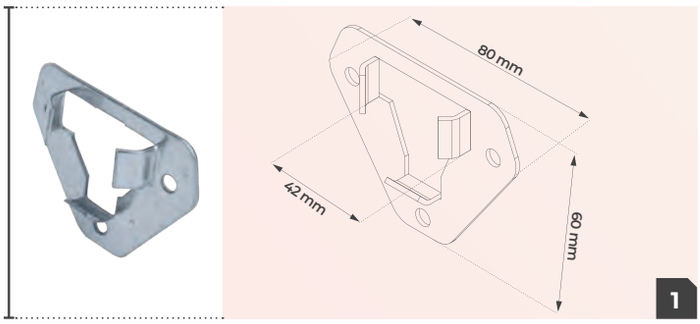

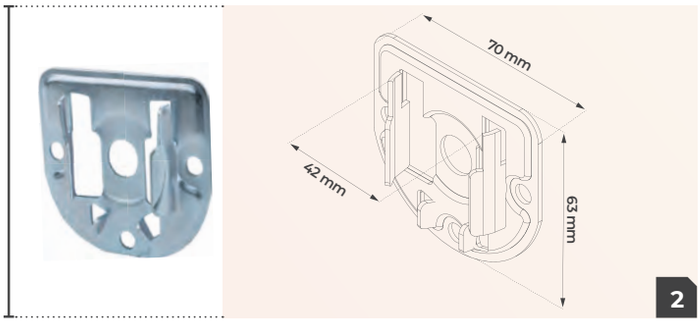

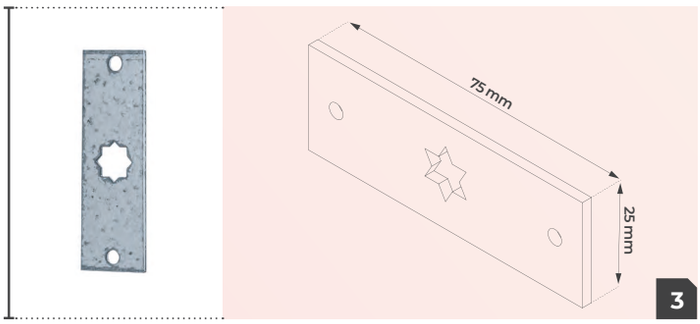

ÜRÜN ÖZELLİKLERİ / PRODUCT FEATURES

Ürün Kodu Product Code		Ürün Adı Product Name
1	RY.40-100	42'lik Rulman Yatağı - Üçgen *TRIANGULAR BRACKET FOR 42mm BEARING*
2	RY.40-200	42'lik Rulman Yatağı - Ay Kaset *OVAL BRACKET FOR 42mm BEARING*
3	RY.40-300	Yıldız Motor Yatağı *STAR-SHAPED BRACKET FOR TUBULAR MOTOR*

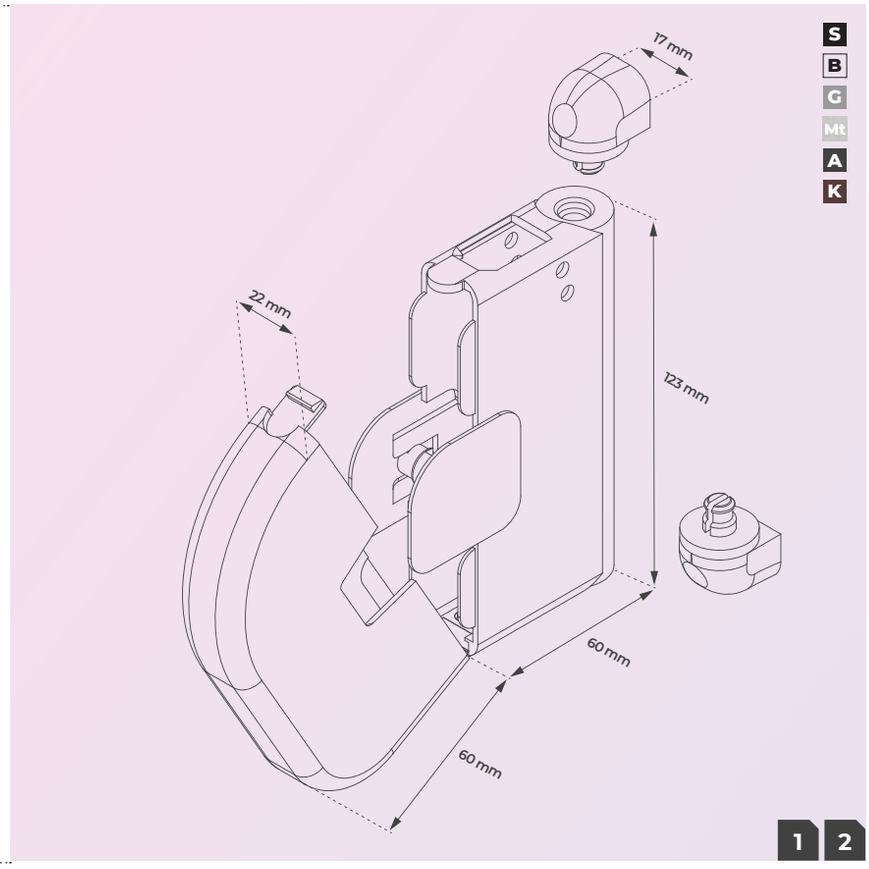

ÜRÜN ÖZELLİKLERİ / PRODUCT FEATURES

	Ürün Kodu Product Code	Ürün Adı Product Name
1	OM.40-101	Otomatik Makara 4 m *TAPE COILER 4m*
2	OM.50-101	Otomatik Makara 5 m *TAPE COILER 5m*

S Siyah / *Black* **B** Beyaz / *White* **G** GRİ / *Gray* **Mt** Metalik Gri / *Metallic Grey* **A** Antrasit Gri / *Anthracite Gray* **K** Kahve / *Brown*

4 / 5 Otomatik Makarlar
4 / 5 Tape Coilers

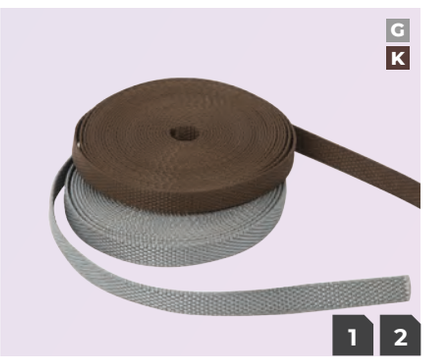

ÜRÜN ÖZELLİKLERİ / PRODUCT FEATURES

	Ürün Kodu Product Code	Ürün Adı Product Name
1	İP.12-102	12 mm Makara Kordonu – Gri *12mm TAPE FOR COILER - GREY*
2	İP.12-103	12 mm Makara Kordonu – Kahve *12mm TAPE FOR COILER - BROWN*
3	İP.20-100	20 mm Ahşap Makara Kordonu *20mm TAPE FOR COILER - WHITE/RED*

B Beyaz / *White* **G** GRİ / *Gray* **K** Kahve / *Brown* **R** Kırmızı / *Red*

12 / 20 Kordonlar
12 / 20 Tape for Coilers

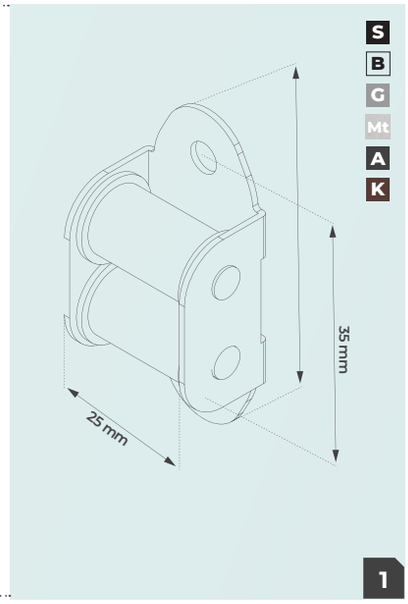

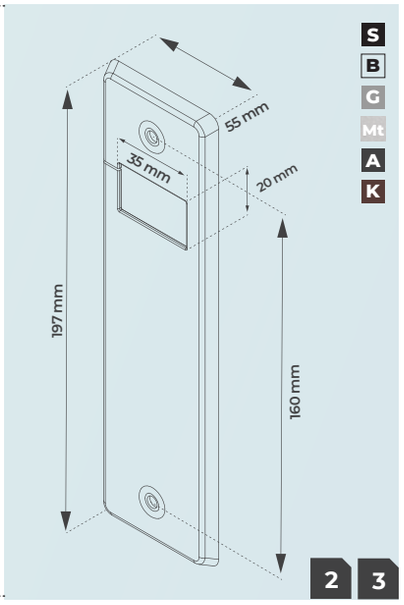

ÜRÜN ÖZELLİKLERİ / PRODUCT FEATURES

	Ürün Kodu Product Code	Ürün Adı Product Name
1	MC.10-101	Metal Makara Çıkışı *METAL STRAP GUIDE*
2	MK.10-101	Gömme Makara Dış Kapağı Pvc *COVER PLATE FOR COILER PVC*
3	MK.10-111	Gömme Makara Dış Kapağı Alm *COVER PLATE FOR COILER ALM*

S Siyah / *Black* **B** Beyaz / *White* **G** GRİ / *Gray*
Mt Metalik Gri / *Metallic Grey* **A** Antrasit Gri / *Anthracite Gray* **K** Kahve / *Brown*

Metal Makara Çıkışı / Gömme Makara Dış Kapağı
Metal Strap Guides / Cover Plate For Coilers

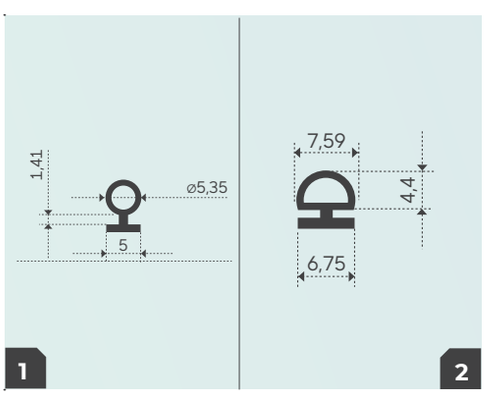

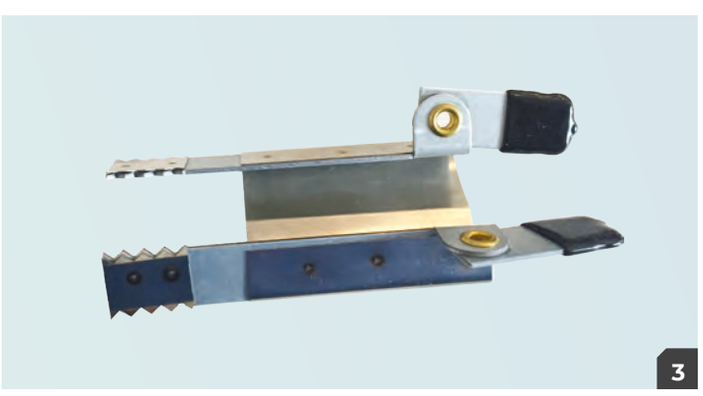

ÜRÜN ÖZELLİKLERİ / PRODUCT FEATURES

	Ürün Kodu Product Code	Ürün Adı Product Name
1	AF.39-100	39-56 Panjur Alt Parça Fitili *BOTTOM SEAL FOR 39-56mm*
2	AF.77-100	77'lik Panjur Alt Parça Fitili *BOTTOM SEAL FOR 77mm*
3	PK.10-100	Manuel Panjur Kilidi *MANUEL LOCK FOR SHUTTERS*

Alt Parça Fitilleri / Manuel Panjur Kilidi
Bottom Seals / Manuel Lock for Shutters

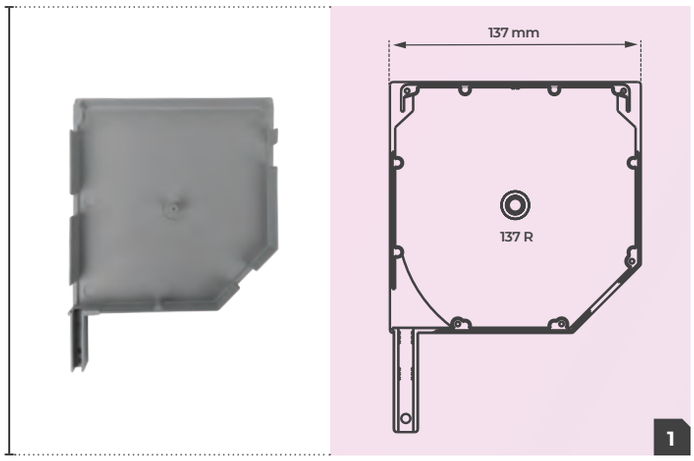

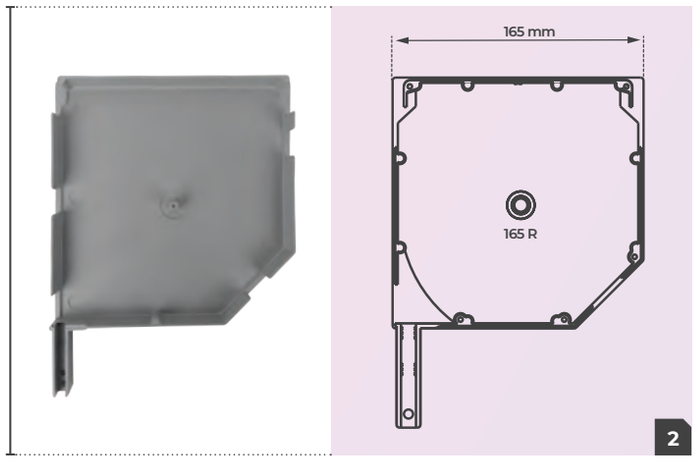

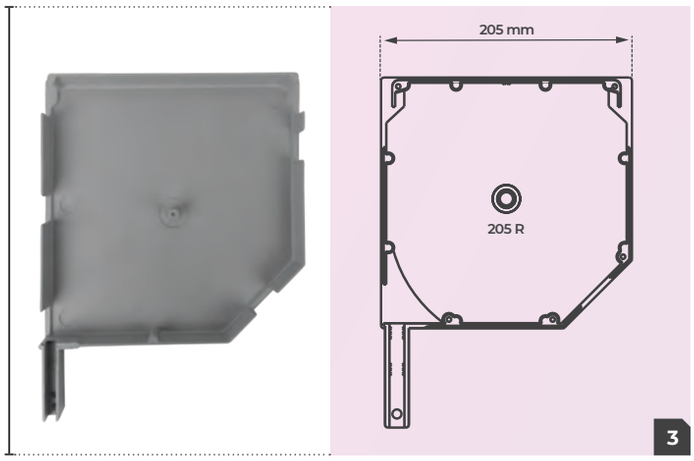

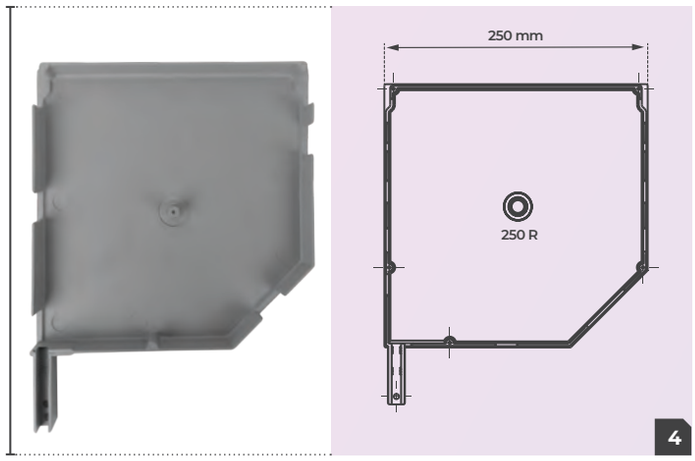

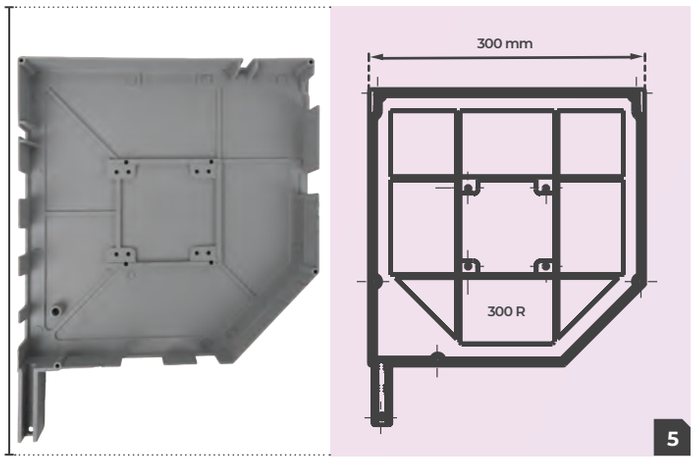

ÜRÜN ÖZELLİKLERİ / PRODUCT FEATURES

	Ürün Kodu Product Code	Ürün Adı Product Name
1	YK.137-00	137'lik 45° Aluminyum Yan Kapak Pres *137mm 45° ALUMINUM SIDE CAP INOX*
2	YK.165-00	165'lik 45° Aluminyum Yan Kapak Pres *165mm 45° ALUMINUM SIDE CAP INOX*
3	YK.205-00	205'lik 45° Aluminyum Yan Kapak Pres *205mm 45° ALUMINUM SIDE CAP INOX*
4	YK.250-00	250'lik 45° Aluminyum Yan Kapak Pres *250mm 45° ALUMINUM SIDE CAP INOX*
5	YK.300-00	300'lük 45° Aluminyum Yan Kapak Pres *300mm 45° ALUMINUM SIDE CAP INOX*

S Siyah / *Black* **B** Beyaz / *White* **G** GRİ / *Gray* **Mt** Metalik Gri / *Metallic Grey* **A** Antrasit Gri / *Anthracite Gray*
K Kahve / *Brown* **Kr** Krem / *Ivory* Özel RAL Renkler / *Special Ral Color*

137 / 165 / 205 / 250 / 300 Aluminyum Kapaklar
137 / 165 / 205 / 250 / 300 Aluminum Side Caps

Galvaniz Yan Kapaklar
Galvanized Side Caps

GK

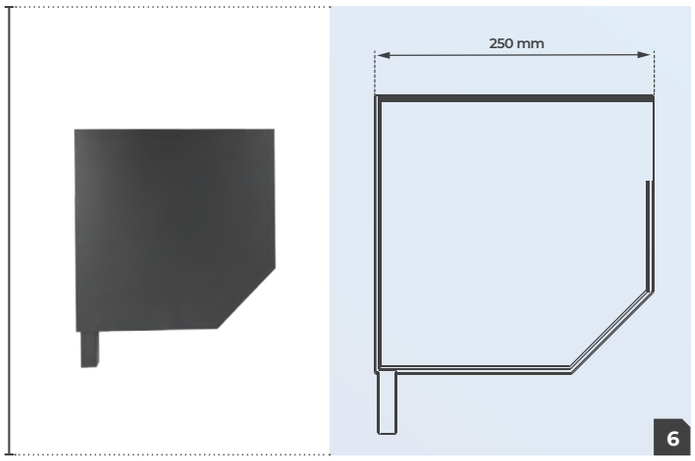

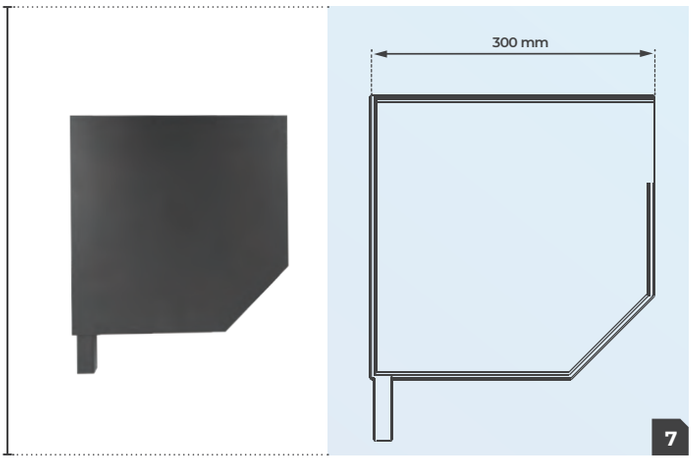

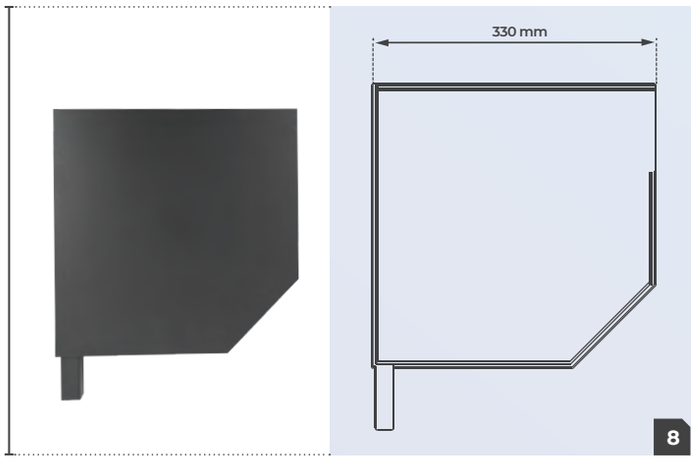

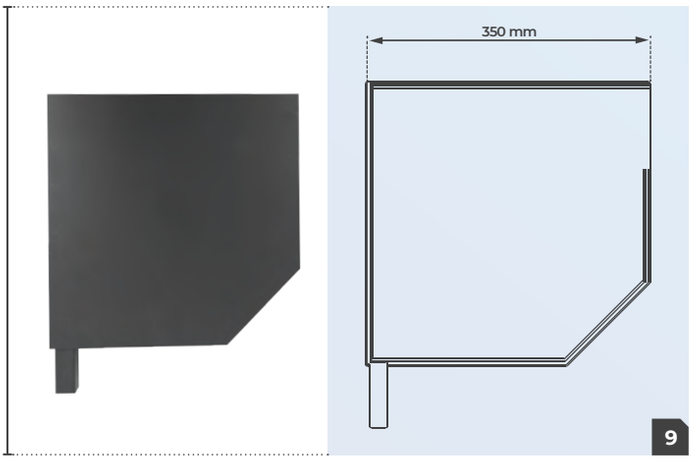

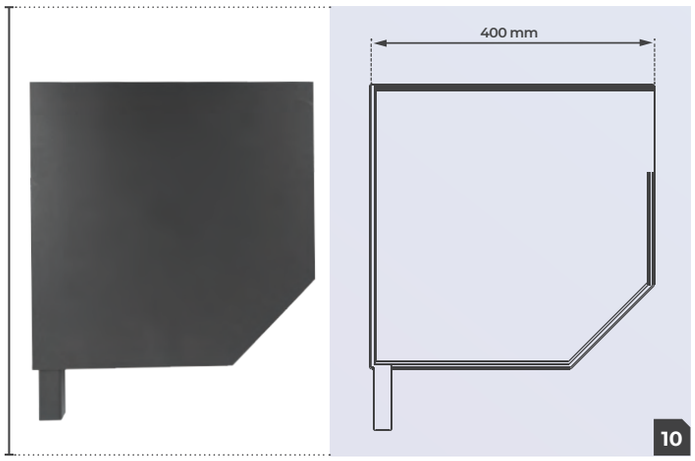

ÜRÜN ÖZELLİKLERİ / PRODUCT FEATURES

	Ürün Kodu Product Code	Ürün Adı Product Name
6	GK.250-00	250'lik 45° Galvaniz Yan Kapak Pres *250 mm 45° GALVANIZED SIDE CAP INOX*
7	GK.300-00	300'lük 45° Galvaniz Yan Kapak Pres *300 mm 45° GALVANIZED SIDE CAP INOX*
8	GK.330-00	330'luk 45° Galvaniz Yan Kapak Pres *330 mm 45° GALVANIZED SIDE CAP INOX*
9	GK.350-00	350'lik 45° Galvaniz Yan Kapak Pres *350 mm 45° GALVANIZED SIDE CAP INOX*
10	GK.400-00	400'lük 45° Galvaniz Yan Kapak Pres *400 mm 45° GALVANIZED SIDE CAP INOX*

S Siyah / *Black* B Beyaz / *White* G GRİ / *Gray* Mt Metalik Gri / *Metallic Grey* A Antrasit Gri / *Anthracite Gray*
K Kahve / *Brown* Kr Krem / *Ivory* Özel RAL Renkler / *Special Ral Color*

250 / 300 / 330 / 350 / 400 Galvaniz Yan Kapaklar
250 / 300 / 330 / 350 / 400 Galvanized Side Caps

aluf ix

ROLLER SHUTTER ACCESSORIES

SİNEKLİK
AKSESUARLARI

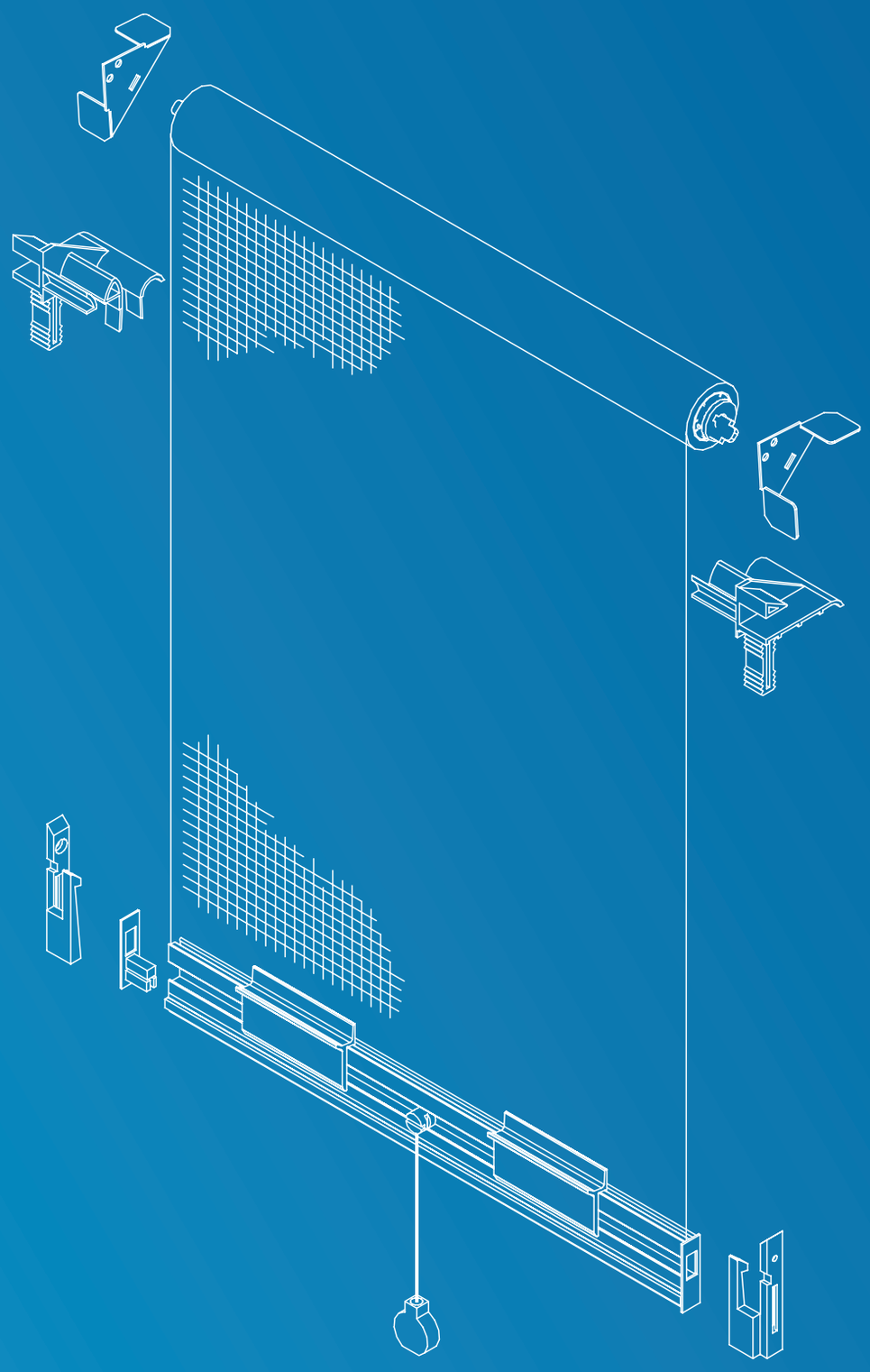

FLYSCREEN
ACCESORIES

	Ürün Kodu Product Code	Ürün Adı Product Name
1	SA.10-110	10X20 90'lık Köşe Takozu *10x20 90° FLYSCREEN CORNER PLASTIC*
2	SA.10-140	10X20 45'lik Köşe Takozu *10x20 45° FLYSCREEN CORNER PLASTIC*
3	SA.10-160	10X20 Sök Tak Pabucu *10x20 BINDER PAD*
4	SA.10-170	10X20 Çıt Çıt *10x20 FLYSCREEN FASTENER*
5	SA.10-180	10X20 Tutamak *10x20 HANDLE*
6	SA.10-190	10X20 Plastik Pimli Menteşe *10x20 HINGE with PLASTIC PIN*
7	SA.10-200	10X20 90'lık Kulaklı Köşe Takozu *10x20 90° FLYSCREEN WINGED CORNER PLASTIC*
8	SA.20-110	17X25 90'lık Köşe Takozu (Dolu) *17x25 90° FLYSCREEN CORNER PLASTIC (FILLED)*
9	SA.20-120	17X25 90'lık Köşe Takozu (Federli) *17x25 90° FLYSCREEN CORNER PLASTIC (BLANK)*
10	SA.10-140	17X25 45'lik Köşe Takozu *17x25 45° FLYSCREEN CORNER PLASTIC*
11	SA.20-160	17X25 Sök Tak Pabucu *17x25 BINDER PAD*
12	SA.20-170	17X25 Çıt Çıt *17x25 FLYSCREEN FASTENER*
13	SA.20-180	17X25 Tutamak *17x25 HANDLE*
14	SA.20-190	17X25 Plastik Pimli Menteşe *17x25 HINGE with PLASTIC PIN*
15	SA.40-100	İçe Açılır (Tuba) 45'lik Köşe Takozu *45° CORNER PLASTIC*
16	SA.40-200	D Kol *SLIDING HANDLE*
17	SA.40-300	20X40 90'lık Köşe Takozu *20x40 90° FLYSCREEN CORNER PLASTIC*
18	SA.40-400	Köşe Destek Takozu *CORNER SUPPORT PLASTIC*
19	SA.40-500	16X41 90'lık Köşe Takozu *16x41 90° FLYSCREEN CORNER PLASTIC*
20	SA.50-200	Fitil Altı Halka *HANDLE FOR RUBBER*
21	SA.90-100	Sineklik Taşıyıcı Makara *SLIDING ROLLER*

1

2

3

4

5

6

7

8

9

10

11

12

SB

Sabit Sineklik
Fixed Screen

13

14

15

16

17

18

19

20

21

Ürün Kodu Product Code		Ürün Adı Product Name	
1	CT.10-400	Sineklik Conta 4 mm	*4 mm GASKET*
2	CT.10-450	Sineklik Conta 4,5 mm	*4,5 mm GASKET*
3	CT.10-500	Sineklik Conta 5 mm	*5 mm GASKET*
5	CT.10-550	Sineklik Conta 5,5 mm	*5,5 mm GASKET*
6	CT.10-600	Sineklik Conta 6 mm	*6 mm GASKET*

1

2

3

4

5

6

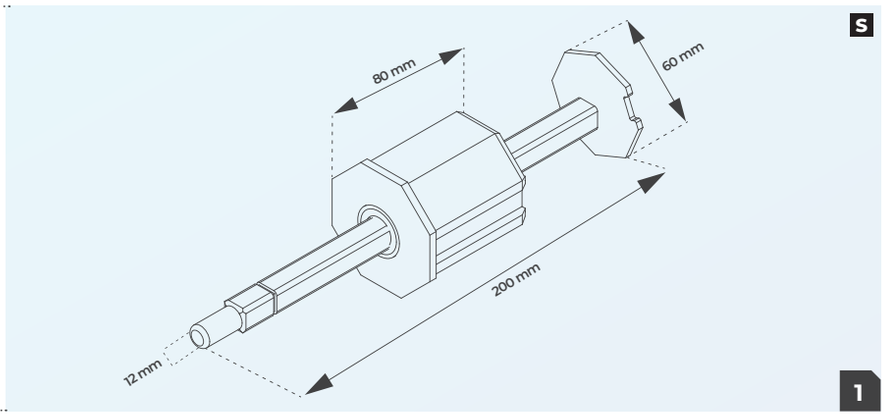
S
80 mm
60 mm
200 mm
12 mm
1

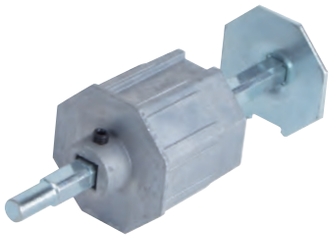

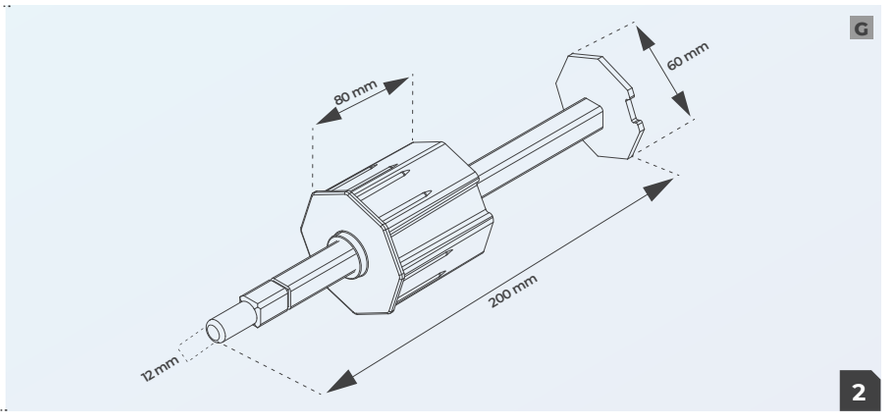
G
80 mm
60 mm
200 mm
12 mm
2

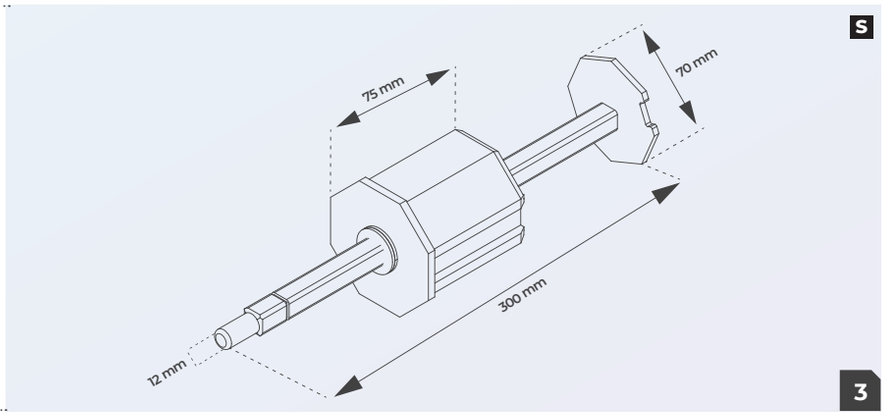
S
75 mm
70 mm
300 mm
12 mm
3

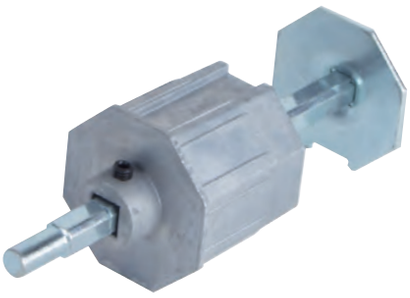

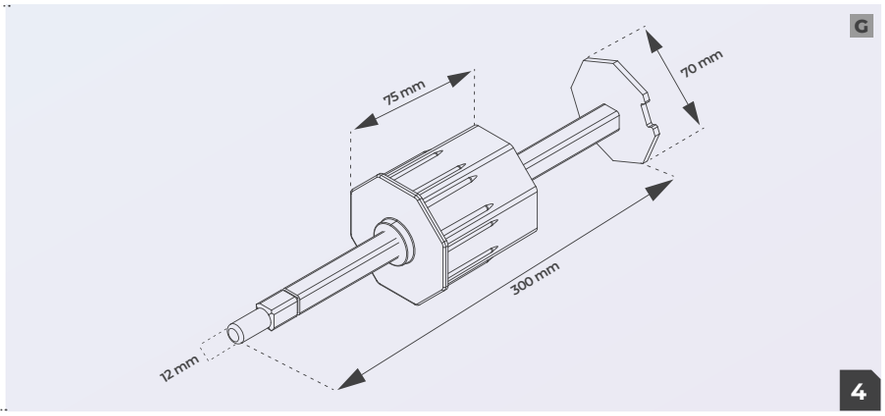
G
75 mm
70 mm
300 mm
12 mm
4

Yakında Gelecek Ürünler

	Ürün Kodu Product Code	Ürün Adı Product Name
1	BB.60-600	60'lık Plastik Uzatmalı Borubaşı *EXTENSION CAP FOR 60mm TUBE PLASTİC*
2	BB.60-610	60'lık Aluminyum Uzatmalı Borubaşı *EXTENSION CAP FOR 60mm TUBE ALUMINUM*
3	BB.70-700	70'lık Plastik Uzatmalı Borubaşı *EXTENSION CAP FOR 70mm TUBE PLASTİC*
4	BB.70-710	70'lık Aluminyum Uzatmalı Borubaşı *EXTENSION CAP FOR 70mm TUBE ALUMINUM*

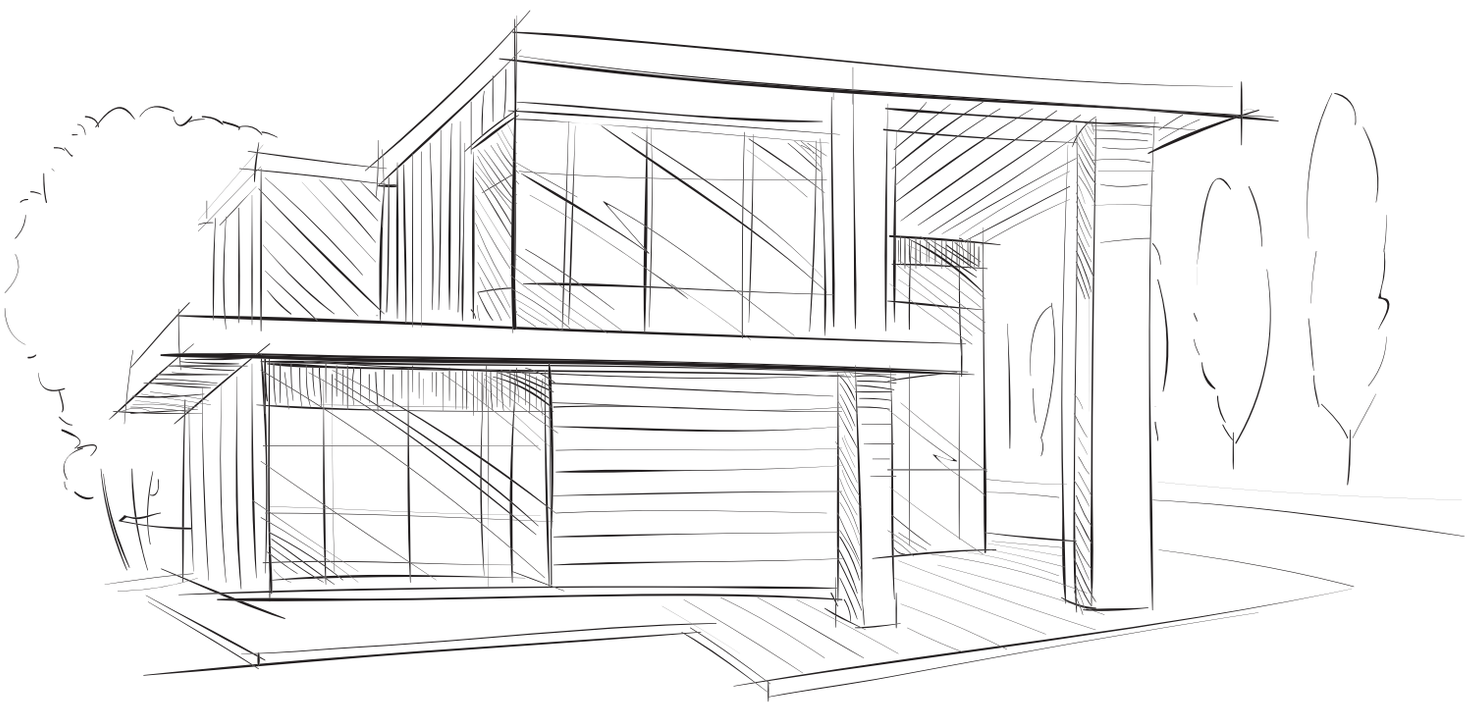

ALUFIX

alufix

ROLLER SHUTTER ACCESSORIES

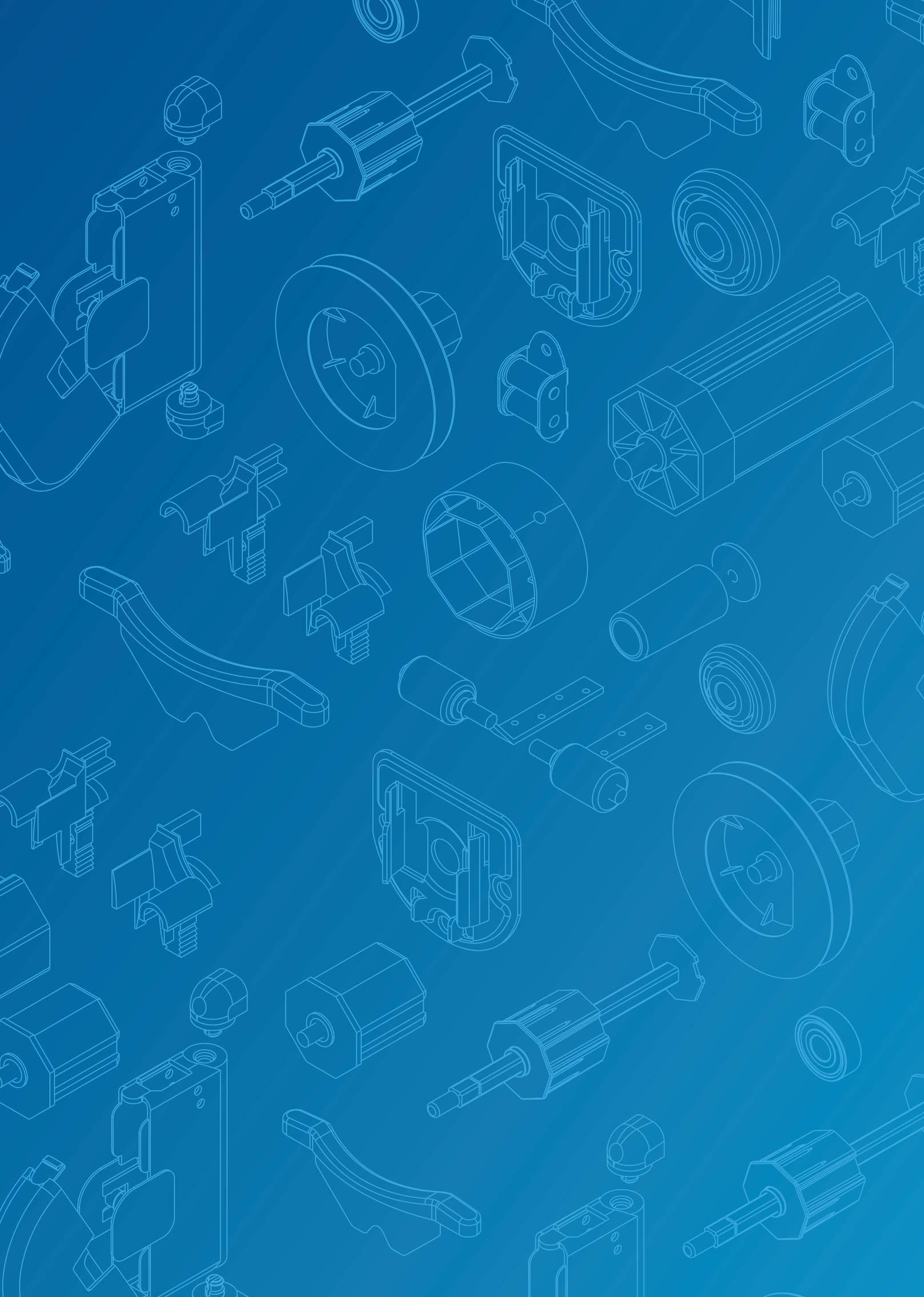

alufix

ROLLER SHUTTER ACCESSORIES

alufix

ROLLER SHUTTER ACCESSORIES

Aluminyum Mimari Teknolojiler - Onur ÜTÜCÜ

Fatih Mah. 1203 Sk. No:20/G, 35414
Sarnıç - Gaziemir, İZMİR / TURKEY

E-Mail *: info@alufix.com.tr*

Tel *: +90 232 365 90 02*
Fax *: +90 232 365 90 08*

ALUFIX © 2019 - Tüm hakları saklıdır.

*www.**ALUFİX**.com.tr*